hager

2014 2015

Распределительные щиты + Модульная аппаратура

Малый каталог

Надежное электрооборудование для профессионалов: краткий каталог по продукции HAGER

Уважаемые партнеры!

Мы рады представить Вам краткое русскоязычное издание каталога изделий HAGER, применяемых для электроснабжения квартир, коттеджей, офисов, торговых помещений, гостиниц и других объектов. В нем представлена информация по оборудованию, применяемому для комплектации распределительных шкафов и щитов до 250А. В каталоге описаны автоматические выключатели, УЗО, дифференциальные автоматические выключатели и другая модульная аппаратура, представлен широкий ассортимент различных распределительных щитов.

Все изделия HAGER отличаются надежностью и прочностью конструкции. В соответствии со стратегией развития бизнеса, которой безукоснительно придерживаются владельцы группы компаний HAGER с момента основания компании, выпускаемое оборудование является эталоном в области качества и безопасности, что позволяет ГК HAGER оставаться бессменным лидером немецкого рынка низковольтного электрооборудования.

Разработка оборудования ведется в тесном контакте не только с европейскими потребителями, но и с профессионалами в области электромонтажных работ, поэтому оборудование HAGER поставляется в продуманной и оптимальной комплектации, его характеризует легкость монтажа и удобство в процессе эксплуатации.

Компания HAGER имеет более чем 50-летнюю историю разработки и производства низковольтного электрооборудования. Оборудование HAGER соответствует высоким европейским требованиям и стандартам в области безопасности и экологичности применяемых материалов. Данное оборудование имеет все необходимые сертификаты, в том числе сертификаты соответствия ГОСТ, пожарные сертификаты и СЭЗ.

Мы рады предложить Вам изделия настоящего европейского качества, надеемся на долгое и плодотворное сотрудничество и желаем Вам успехов во всех Ваших начинаниях!

ООО «Электросистемы и технологии»
Эксклюзивный представитель Hager Group
на территории РФ и Казахстана

Содержание

Распределительные щиты

Мини-щиты серии GD 4

Распределительные щиты серии Golf 8

Распределительные щиты серии Volta 18

Распределительные щиты серии Vector IP65 30

Секционные стальные щиты серии FW 36

Модульная аппаратура

Автоматические выключатели, УЗО
и дифференциальные автоматы 44

Автоматические выключатели серий
MY 4,5кА 46

Автоматические выключатели серий
MB и MC 6кА 47

Автоматические выключатели серий
MBN и MCN 6кА. 48

Автоматические выключатели серий
NBN, NCN и NDN 10кА 51

Автоматические выключатели серий
NRN, NSN 15-25кА. 52

Дополнительные устройства
к автоматическим выключателям 53

Устройства защитного отключения типа AC 54

Дифференциальные автоматические
выключатели типа AC 54

Устройства защитного отключения типа A 56

Дифференциальные автоматические
выключатели типа A. 56

Стыкуемые блоки УДТ типа AC 56

Аксессуары для монтажа и подключения. 57

Автоматические выключатели 80-125A
и стыкуемые блоки УДТ 58

Автоматические выключатели серий
HMF 10кА, HMB, HMC, HMD 15кА 60

Автоматические выключатели серий
HMX 30кА и 50кА 61

Стыкуемые блоки УДТ типа А для автоматов HMF 62
Модульные выключатели-разъединители 16-125А 70
Выключатели, кнопки, светодиодные индикаторы 72
Кнопочные и рычажные выключатели с индикаторами. . . .72
Кнопки и световые индикаторы. 73
Переключатели модульные 74
Контакторы, стандартная серия 76
Контакторы, серия ЭКО 77
Контакторы бесшумные 78
Реле и контакторы с ручным управлением, серия ЭКО . . .79
Рубильники 20-160А 80
Автоматические переключатели
вводов (АВР) 63-160А. 87

Более полная информация по всему ассортименту продукции представлена в главном каталоге Hager

Мини-щиты серии GD – распределительные щиты для установки небольшого количества модульных аппаратов

Более подробная информация – на наших сайтах в интернете

www.hagersystems.ru

В распределительные мини-щиты Hager может устанавливаться одно или несколько модульных устройств, в зависимости от размеров щита. Защита от прикосновений к токоведущим частям – крышка обеспечивает необходимую безопасность при эксплуатации модульных устройств. Мини-щиты подходят, прежде всего, для дополнительной защиты отдельных проводников или цепей, а также для установки отдельных устройств управления, например, модульных таймеров и регуляторов света.

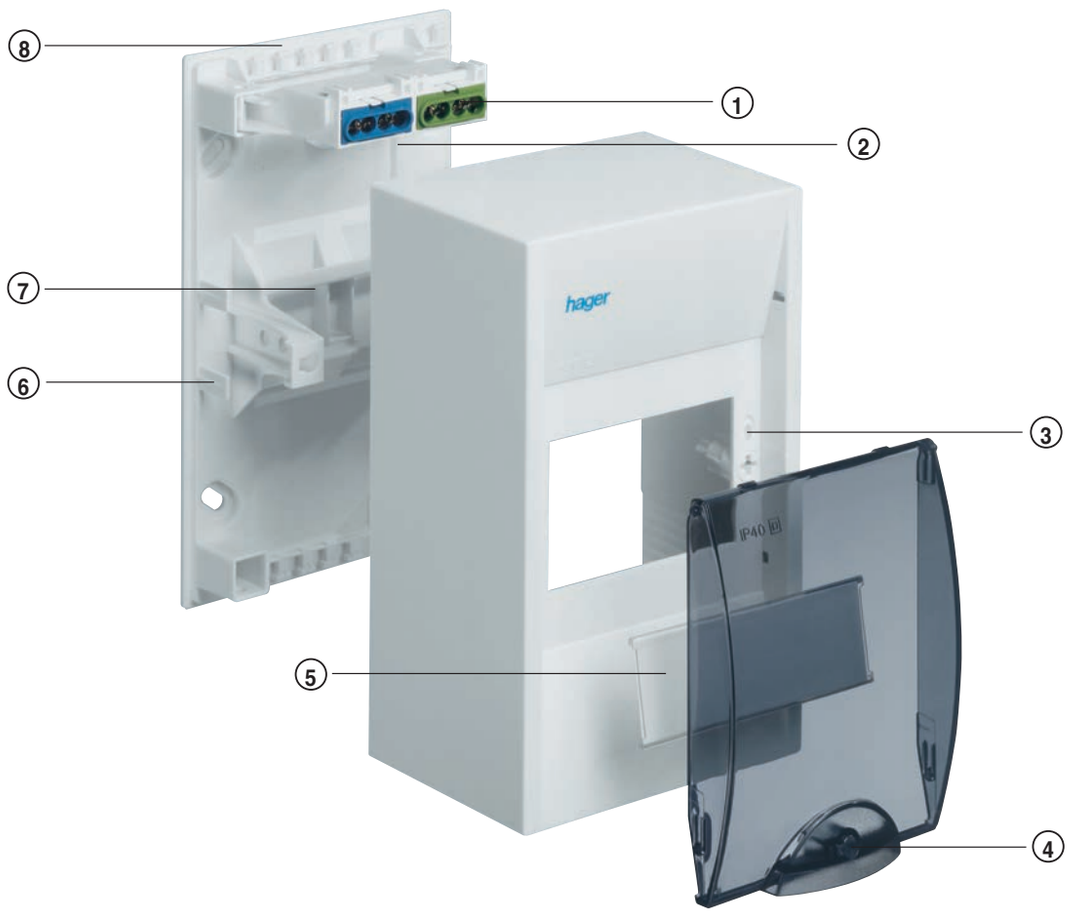

Наши преимущества:

- Защита от хищений электроэнергии – щит GD можно опломбировать.
- Ограничение доступа – в крышку можно встроить замок.
- Аккуратные и легко выполняемые надписи – прозрачный пластиковый шильдик входит в комплект поставки.
- Простой и быстрый монтаж – при помощи быстроразъемного крепления кожуха.
- Аккуратная прокладка проводов с помощью встроенных в корпус щита держателей.
- Надежные и простые клеммы для проводников PE/N –самозажимные клеммы PE и N входят в комплект поставки

Технические характеристики

Тип монтажа:	навесной
Степень защиты:	IP30
Класс защиты:	II (защитная изоляция) ⧈
Материал:	высококачественный пластик (полистирол)
Цвет:	белый, RAL9010
Количество устанавливаемых модулей:	от 2 до 10
Крышки:	белые или прозрачные
Области применения:	установка модульных устройств управления, напр., таймеров, регуляторов для плавного управления отоплением и освещением и аппаратов защиты: автоматических выключателей, УЗО и др.

Высокая безопасность благодаря защищенным от прикосновения самозажимным клеммам PE/N.

Удобный ввод кабелей через выштампованные отверстия на задней стенке щита.

Возможность пломбировки. Простое крепление корпуса при помощи быстрооткручивающихся винтов.

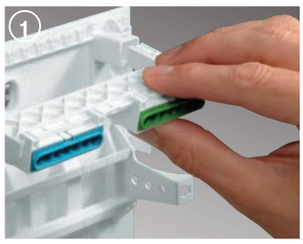

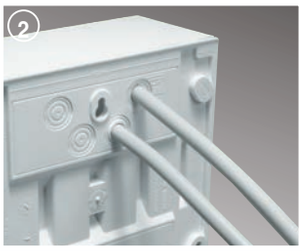

Защита от несанкционированного доступа при помощи встраиваемого в дверцу замка (опция).

Советы для профессионалов

Полоски для надписей и прозрачные защитные покрытия входят в комплект поставки.

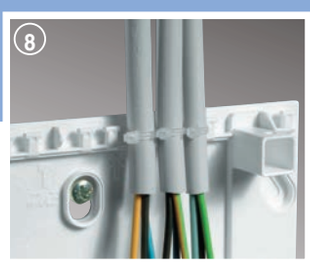

Снижение механической нагрузки на провода при помощи кабельных зажимов (крепление кабеля для предотвращения непреднамеренного вытягивания).

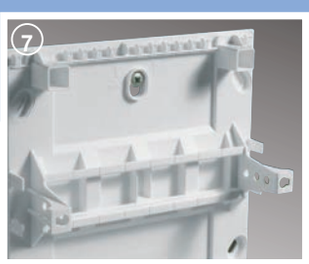

Точное выравнивание и надежный монтаж распределительного щитка на стене благодаря наличию трех точек крепления.

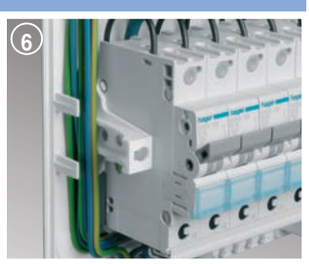

Аккуратная прокладка проводов при помощи встроенных в корпус фиксаторов.

Навесные распределительные щиты для установки аппаратов до 63 А
- Трехточечное крепление, начиная с GD104N.
- Возможность установки замков в щиты серии GD.
- Белые или прозрачные дверцы.
- Возможность опломбирования щитов GD.
- Разметка прорезей на всех сторонах щита для стыковки корпуса с кабельным каналом.
- Разметка прорезей на задней стенке щита для ввода кабелей.

GD104N

Наименование	PE/N-клеммы	ВхШхГ в мм	Количество модулей по 17,5 мм	Кол. в упаковке	№ для заказа
Распределительный щит IP 30	-	160 x 55 x 82	2	10	**GD102N**
	2 x 4	180 x 110 x 82	4	5	**GD104N**
	2 x 4	180 x 146 x 82	6	4	**GD106N**
	2 x 4	180 x 182 x 82	8	1	**GD108N**
	2 x 4	180 x 218 x 82	10	1	**GD110N**

Принадлежности

GZ04N

GZ104S

GZ102P

GZ102T

VZ313

GZ100G

Наименование	Описание	Кол. в упаковке	№ для заказа
Клеммы	1 x 4, желто-зеленые	1	**GZ04E**
	1 x 4, синие	1	**GZ04N**
	1 x 7, желто-зеленые	1	**GZ07E**
	1 x 7, синие	1	**GZ07N**
Дополнительный держатель клемм без клемм	для GD104N	1	**GZ104S**
	для GD106N	1	**GZ106S**
	для GD108N	1	**GZ108S**
	для GD110N	1	**GZ110S**
Дверца, белая	для GD102N	1	**GP102P**
	для GD104N	1	**GP104P**
	для GD106N	1	**GP106P**
	для GD108N	1	**GP108P**
	для GD110N	1	**GP110P**
Дверца, прозрачная	для GD102N	1	**GP102T**
	для GD104N	1	**GP104T**
	для GD106N	1	**GP106T**
	для GD108N	1	**GP108T**
	для GD110N	1	**GP110T**
Полоса-заглушка длиной 219 мм	Для закрывания прорези под аппараты, сетка 9 мм, штампованная Цвет: RAL 9010 (белый)	10	**S35S**
Замок	С 2 ключами	1	**VZ313**
Запасной ключ	Для цилиндрического замка VZ313, VZ311	1	**VZ312**
Кабельный сальник M20	Для кабельного ввода в задней стенке, соответствующего степени защиты	1	**GZ100G**

Возможны технические изменения

GD102N

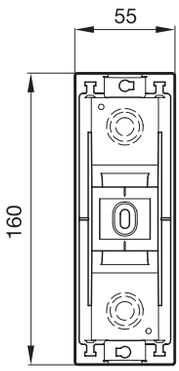

GD104N

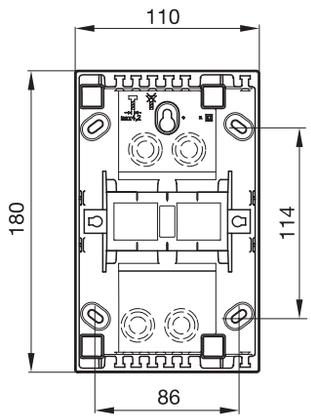

GD106N

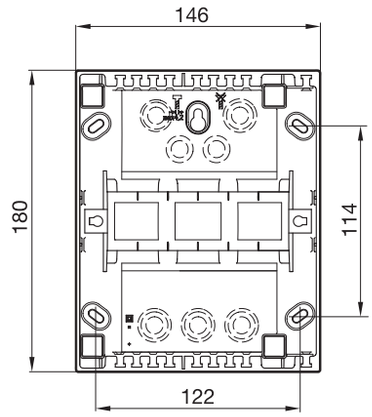

GD108N

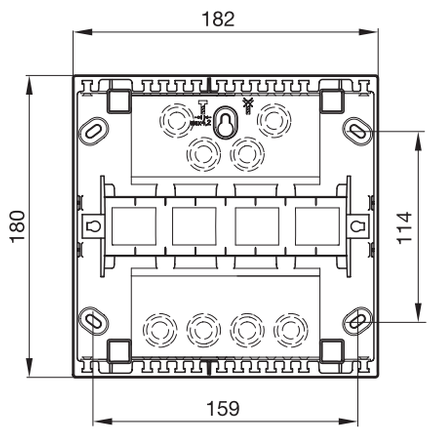

GD110N

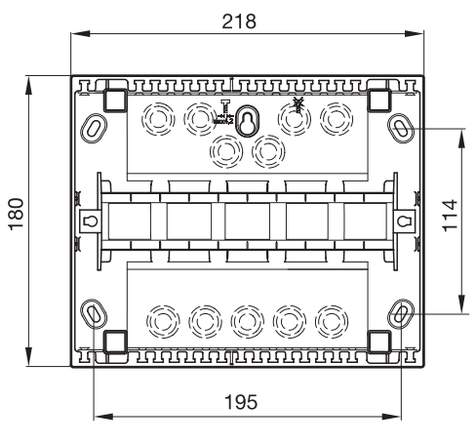

GD104N до GD110N

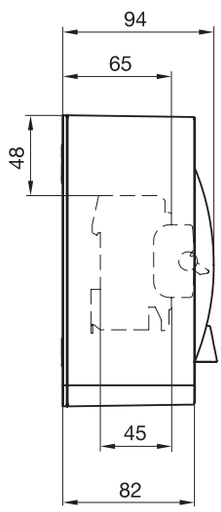

Распределительные щиты Golf – практичная серия в современном дизайне

Распределительные щиты Golf – практичное и универсальное решение. В конструктиве щитов Golf воплощены все идеи, взятые из практики сборки и монтажа групповых щитов.
Щиты Golf полностью соответствуют традициям Hager – гаранта качества и инноваций в области разработки электрооборудования.
Распределительный щит Golf имеет массу новых конструктивных преимуществ, которые облегчают каждодневную работу монтажников: увеличенное пространство для размещения кабелей, универсальность – возможность встраивания щита в нишу в стенах из бетона, кирпича или в полых стенах (гипсокартон), экономия времени за счет более эффективных этапов монтажа, удобство при установке.

Наши преимущества:

- **Удобство монтажа**
  Увеличенное место для разводки проводов внутри щита, увеличенное пространство между основанием щита и дин-рейками.
- **Универсальность**
  Распорные крепления для монтажа встраиваемых щитов в полых стенах.
- **Продуманный конструктив**
  Предусмотрены даже отверстия на корпусе для разметки ниши, в которую будет устанавливаться встраиваемый щит.
- **Простота работы с кабелем**
  В щите предусмотрено увеличенное пространство по бокам корпуса, опционально доступны фиксаторы для аккуратного крепления кабеля.
- **Полная комплектация**
  Щит поставляется в комплекте с дверью, дин-рейками, клеммником, заказ одним артикулом.
- **Современный дизайн**
  Серия Golf – лауреат международной дизайнерской премии Red Dot Award.

Технические характеристики

Монтаж:	навесное и встраиваемое исполнения
Степень защиты:	IP30 без дверцы, IP40 с дверцей
Класс защиты:	II (защитная изоляция)
Материал:	высококачественный пластик (полистирол)
Цвет:	белый, RAL9010
Количество устанавливаемых модулей:	от 4 до 72
Исполнения:	от 1- до 4-рядного
Дверцы:	белые или прозрачные (дымчато-серый цвет)
Номинальный ток:	для устройств до 63 А
Номинальное напряжение по изоляции:	400В/50Гц
Испытания нитью накала:	850°С

Удобный монтаж в полых стенах
Новинка для гипсокартонных стен – «неослабевающие» зажимы для полых стен с быстро защёлкивающимися фиксаторами упрощают монтаж.

Легкая разметка для ниши в стене
Вырезы по кромке корпуса щита обеспечивают простоту маркировки ниши.

Декоративные стикеры
Декоративные самоклеящиеся стикеры для рамки встраиваемых щитов обеспечивают гармоничный переход к цвету стены. В ассортименте полоски семи различных цветовых оттенков.

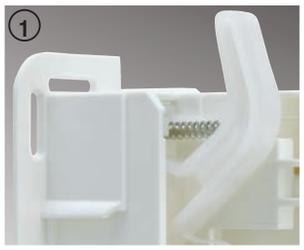

Простая и удобная работа с кабелем и его фиксация
Запатентованное устройство фиксации кабеля со скобами или стандартными стяжками.

Советы для профессионалов

Большее пространство для кабелей делает работу быстрее и проще
– Легче монтаж за счёт увеличенного пространства для провода между модулями и клеммами.
– Большее место под DIN-рейкой упрощает разводку кабеля.

Неломающиеся петли
– Улучшена конструкция петель, увеличена их прочность и надежность.
– Одинаковые дверцы для щитов скрытой и открытой установки.
– Дверцы можно перевешивать слева направо.

Ясная инструкция на упаковке
Все конструктивные особенности Серии Golf представлены с помощью иллюстраций, помещенных на коробке щита.

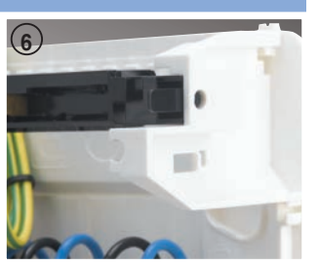

Установка клемм на защёлке
– моментальная установка защёлки, несущей безвинтовые или винтовые латунные клеммы.

Распределительные щиты Golf встраиваемой установки
Дин-рейка на 12 модулей

Распределительные щиты скрытой установки, от 1 до 4 рядов, от 4 до 72 модулей, с обычной или прозрачной дверцей, для устройств глубиной до 70 мм.
Пластиковый корпус.
Перевешиваемая дверца – возможность установки дверцы справа или слева по месту монтажа. Замок и ключи заказываются отдельными артикулами. Дверца раскрывается на 180°.

В комплекте поставки:
- Латунные клеммы N и PE
- Модульные заглушки
- Прозрачный шильдик
- Стойки для фиксации кабельных стяжек; скобы, удерживающие кабель, заказываются отдельно (кроме щитков на 4 и 8 мод.) (VZ699N)
- Дверца в защитной плёнке
- Картонная упаковка
- Шасси DIN-реек глубиной до 4 мм для VF104 и VF108; глубиной 8 мм для других щитов – при установке корпуса слишком глубоко в стену может быть накрыта штукатуркой. Шасси регулируется по горизонтали до 2°.
- Распорные фиксаторы для сплошных стен и для полых стен заказываются отдельными артикулами (VZ786N и VZ696N соответственно).

VF104PD

golf VF 1 ряд, 4 модуля

- Ниша в стене: 189 × 170 × 72 мм

Латунные зажимы PE + N

Описание	Тип дверцы	25 мм²	16 мм²	10 мм²	Номер для заказа
1 x 4 мод.	Белая	-	2	2	**VF104PD**
1 x 4 мод.	Прозрачная	-	2	2	**VF104TD**

VF108PD

golf VF 1 ряд, 8 модулей

- Ниша в стене : 189 x 242 x 72 мм

Латунные зажимы PE + N

Описание	Тип дверцы	25 мм²	16 мм²	10 мм²	Номер для заказа
1 x 8 мод.	Белая	-	3	3	**VF108PD**
1 x 8 мод.	Прозрачная	-	3	3	**VF108TD**

VF112TD

golf VF 1 ряд,12 модулей

- Ниша в стене : 257 x 318 x 72 мм

Латунные зажимы PE + N

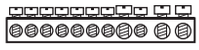

модульные заглушки
2 +$^1/_2$

Описание	Тип дверцы	25 мм²	16 мм²	10 мм²	Номер для заказа
1 x 12 мод.	Белая	-	3	5	**VF112PD**
1 x 12 мод.	Прозрачная	-	3	5	**VF112TD**

VF212PD

golf VF 2 ряда, 24 модуля

- Ниша в стене : 382 x 318 x 72 мм

Латунные зажимы PE + N

модульные заглушки
2 x (2 +$^1/_2$)

Описание	Тип дверцы	25 мм²	16 мм²	10 мм²	Номер для заказа
2 x 12 мод.	Белая	-	4	6	**VF212PD**
2 x 12 мод.	Прозрачная	-	4	6	**VF212TD**

VF312PD

golf VF 3 ряда, 36 модулей

- Ниша в стене : 507 x 318 x 72 мм

Латунные зажимы PE + N

модульные заглушки
3 x (2 +$^1/_2$)

Описание	Тип дверцы	25 мм²	16 мм²	10 мм²	Номер для заказа
3 x 12 мод.	Белая	-	5	6	**VF312PD**
3 x 12 мод.	Прозрачная	-	5	6	**VF312TD**

VF412PD

golf VF 4 ряда, 48 модулей
Ниша в стене : 652 x 318 x 72 мм

Латунные зажимы PE + N

модульные заглушки
4 x (2+$^1/_2$)

Описание	Тип дверцы	25 мм²	16 мм²	10 мм²	Номер для заказа
4 x 12 мод.	Белая	-	6	8	**VF412PD**
4 x 12 мод.	Прозрачная	-	6	8	**VF412TD**

Возможны технические изменения

Распределительные щиты Golf встраиваемой установки
Дин-рейка на 18 и 22 модуля

Технические данные:
- Степень защиты IP:
  IP30 без дверцы
  IP40 с дверцей
  IK07
- Класс изоляции II
  Белый цвет RAL 9010
- Номинальный ток:
  для устройств до 63 А
- Номинальное напряжение по изоляции:
  400В переменного тока / 50 Гц
- Проверка нитью накала: 850°C

Стандарты:
вся продукция по данному предложению соответствует IEC 60439-3
Вся продукция соответствует директивам RoHS и WEEE.

VF118PD

golf VF 1 ряд, 18 модулей

- Ниша в стене : 257 x 426 x 72 мм

Латунные зажимы PE + N

модульные заглушки
2 + 1/2

Описание	Тип дверцы	25 мм²	16 мм²	10 мм²	Номер для заказа
1 x 18 мод.	Белая	1	4	5	**VF118PD**
1 x 18 мод.	Прозрачная	1	4	5	**VF118TD**

VF218PD

golf VF 2 ряда, 36 модулей

- Ниша в стене : 382 x 426 x 72 мм

Латунные зажимы PE + N

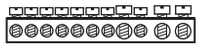

модульные заглушки
2 x (2 + 1/2)

Описание	Тип дверцы	25 мм²	16 мм²	10 мм²	Номер для заказа
2 x 18 мод.	Белая	1	6	7	**VF218PD**
2 x 18 мод.	Прозрачная	1	6	7	**VF218TD**

VF318PD

golf VF 3 ряда, 54 модуля

- Ниша в стене : 507 x 426 x 72 мм

Латунные зажимы PE + N

модульные заглушки
3 x (2 + 1/2)

Описание	Тип дверцы	25 мм²	16 мм²	10 мм²	Номер для заказа
3 x 18 мод.	Белая	1	7	8	**VF318PD**
3 x 18 мод.	Прозрачная	1	7	8	**VF318TD**

VF418PD

golf VF 4 ряда, 72 модуля

- Ниша в стене : 652 x 426 x 72 мм

Латунные зажимы PE + N

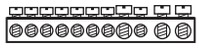

модульные заглушки
4 x (2 + 1/2)

Описание	Тип дверцы	25 мм²	16 мм²	10 мм²	Номер для заказа
4 x 18 мод.	Белая	1	8	9	**VF418PD**
4 x 18 мод.	Прозрачная	1	8	9	**VF418TD**

VF122TD

golf VF 1 ряд, 22 модуля

- Ниша в стене : 257 x 498 x 72 мм

Латунные зажимы PE + N

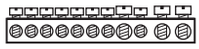

модульные заглушки
2+1/2

Описание	Тип дверцы	25 мм²	16 мм²	10 мм²	Номер для заказа
1 x 22 мод.	Белая		4	6	**VF122PD**
1 x 22 мод.	Прозрачная		4	6	**VF122TD**

Распределительные щитки открытой установки, от 1 до 4 рядов, от 4 до 72 модулей, с обычной или прозрачной дверцей, для устройств глубиной до 70 мм. Перевешиваемая дверца – возможность установки дверцы справа или слева, без демонтажа крышки. Замок с ключами не входят в комплект Дверца открывается на 180°.
Вводы для кабеля, гофры и кабельного канала.

В комплекте поставки:
- Латунные клеммы N и PE
- Модульные заглушки
- Увеличенное пространство для кабеля между DIN-рейкой и задней стенкой щита.
- Прозрачный шильдик
- Дверца в защитной плёнке
- Картонная упаковка
- Стойки для фиксации кабельных фиксаторов, скобы для фиксации кабеля заказываются отдельным артикулом (VZ699N)

VS104TD

golf VS 1 ряд , 4 модуля

Габаритные размеры: 184 x 138 x 99 мм

Латунные зажимы PE + N

Описание	Тип дверцы	25 мм²	16 мм²	10 мм²	Номер для заказа
1 x 4 мод.	Белая	-	2	2	**VS104PD**
1 x 4 мод.	Прозрачная	-	2	2	**VS104TD**

VS108PD

golf VS 1 ряд, 8 модулей

Габаритные размеры: 184 x 210 x 99 мм

Латунные зажимы PE + N

Описание	Тип дверцы	25 мм²	16 мм²	10 мм²	Номер для заказа
1 x 8 мод.	Белая	-	3	3	**VS108PD**
1 x 8 мод.	Прозрачная	-	3	3	**VS108TD**

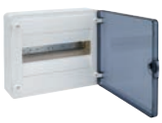

VS112TD

golf VS 1 ряд, 12 модулей

Габаритные размеры: 252 x 282 x 99 мм

Латунные зажимы PE + N

модульные заглушки 2 + ½

Описание	Тип дверцы	25 мм²	16 мм²	10 мм²	Номер для заказа
1 x 12 мод.	Белая	-	3	5	**VS112PD**
1 x 12 мод.	Прозрачная	-	3	5	**VS112TD**

VS212PD

golf VF 2 ряда, 24 модуля

Габаритные размеры: 377 x 282 x 99 мм

Латунные зажимы PE + N

модульные заглушки 2 x (2 + ½)

Описание	Тип дверцы	25 мм²	16 мм²	10 мм²	Номер для заказа
2 x 12 мод.	Белая	-	4	6	**VS212PD**
2 x 12 мод.	Прозрачная	-	4	6	**VS212TD**

VS312TD

golf VF 3 ряда, 36 модулей

Габаритные размеры: 500 x 282 x 99 мм

Латунные зажимы PE + N

модульные заглушки 3 x (2 + ½)

Описание	Тип дверцы	25 мм²	16 мм²	10 мм²	Номер для заказа
3 x 12 мод.	Белая	-	5	6	**VS312PD**
3 x 12 мод.	Прозрачная	-	5	6	**VS312TD**

VS412PD

golf VF 4 ряда, 48 модулей

Габаритные размеры: 647 x 282 x 99 мм

Латунные зажимы PE + N

модульные заглушки 4 x (2+½)

Описание	Тип дверцы	25 мм²	16 мм²	10 мм²	Номер для заказа
4 x 12 мод.	Белая	-	6	8	**VS412PD**
4 x 12 мод.	Прозрачная	-	6	8	**VS412TD**

Возможны технические изменения

Технические данные:
- Степень защиты:
  IP30 без дверцы
  IP40 с дверцей
  IK07
- Класс изоляции II
- Белый цвет RAL 9010
- Номинальный ток:
  для устройств до 63 А
- Номинальное напряжение по изоляции:
  400В переменного тока / 50 Гц
- Испытание раскалённой проволокой: 650ºC

Стандарты:
вся продукция по данному предложению соответствует IEC 60439-3
Вся продукция соответствует директивам RoHS и WEEE.

VS118TD

golf VS 1 ряд, 18 модулей

Габаритные размеры: 252 x 390 x 99 мм

Латунные зажимы PE + N

модульные заглушки 2 + 1/2

Описание	Тип дверцы	25 мм²	16 мм²	10 мм²	Номер для заказа
1 x 18 мод.	Белая	1	4	5	**VS118PD**
1 x 18 мод.	Прозрачная	1	4	5	**VS118TD**

VS218PD

golf VF 2 ряда, 36 модулей

Габаритные размеры: 377 x 390 x 99 мм

Латунные зажимы PE + N

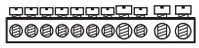

модульные заглушки 2 x (2 + 1/2)

Описание	Тип дверцы	25 мм²	16 мм²	10 мм²	Номер для заказа
2 x 18 мод.	Белая	1	6	7	**VS218PD**
2 x 18 мод.	Прозрачная	1	6	7	**VS218TD**

Габаритные размеры:

VS318PD

golf VF 3 ряда, 54 модуля

Габаритные размеры: 500 x 390 x 99 мм

Латунные зажимы PE + N

модульные заглушки 3 x (2 + 1/2)

Описание	Тип дверцы	25 мм²	16 мм²	10 мм²	Номер для заказа
3 x 18 мод.	Белая	1	7	8	**VS318PD**
3 x 18 мод.	Прозрачная	1	7	8	**VS318TD**

VS418PD

golf VF 4 ряда, 72 модуля

Габаритные размеры: 647 x 390 x 99 мм

Латунные зажимы PE + N

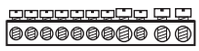

модульные заглушки 4 x (2 + 1/2)

Описание	Тип дверцы	25 мм²	16 мм²	10 мм²	Номер для заказа
4 x 18 мод.	Белая	1	8	9	**VS418PD**
4 x 18 мод.	Прозрачная	1	8	9	**VS418TD**

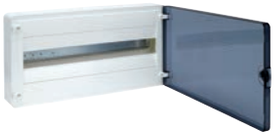

VS122TD

golf VS 1 ряд, 22 модуля

Габаритные размеры: 252 x 462 x 99 мм

Латунные зажимы PE + N

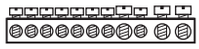

модульные заглушки 2 + 1/2

Описание	Тип дверцы	25 мм²	16 мм²	10 мм²	Номер для заказа
1 x 22 мод.	Белая		4	6	**VS122PD**
1 x 22 мод.	Прозрачная		4	6	**VS122TD**

Для распределительных щитов Golf разработан широкий ассортимент аксессуаров – от приспособлений для крепления кабеля до распорных фиксаторов для полых стен, при этом каждая принадлежность упрощает монтаж и экономит затрачиваемое время. Предусмотрено наличие запасных частей и дополнительных комплектующих деталей, таких как дверцы, ключи и замки. Разработаны декоративные самоклеющиеся стикеры – наклейки разнообразных размеров и цветов (например, темное дерево, светло-коричневое дерево, алюминий, камень, красный, синий, золотой и др.) для интегрирования щитов Golf в дизайн помещений.

VZ610N

VZ630N

Запасные дверцы (запасные части)

- Дверцы из прозрачной пластмассы
- Непрозрачные дверцы RAL 9010

Описание	Для щитка	Кол. в упак.	№ для заказа прозрачная	№ для заказа непрозрачная
Запасные дверцы	VF/VS104	1	**VZ621N**	**VZ601N**
Запасные дверцы	VF/VS108	1	**VZ622N**	**VZ602N**
Запасные дверцы	VF/VS112	1	**VZ623N**	**VZ603N**
Запасные дверцы	VF/VS212	1	**VZ624N**	**VZ604N**
Запасные дверцы	VF/VS312	1	**VZ625N**	**VZ605N**
Запасные дверцы	VF/VS412	1	**VZ626N**	**VZ606N**
Запасные дверцы	VF/VS118	1	**VZ627N**	**VZ607N**
Запасные дверцы	VF/VS218	1	**VZ628N**	**VZ608N**
Запасные дверцы	VF/VS318	1	**VZ629N**	**VZ609N**
Запасные дверцы	VF/VS418	1	**VZ630N**	**VZ610N**

VZ832N - VZ841N

Самоклеящийся декоративный стикер для коробок VF

катушка 3 м × 8 мм

Описание	Цвет	Кол. в упак.	Номер для заказа
Декоративный стикер	оранжевый	1	**VZ832N**
Декоративный стикер	черный матовый	1	**VZ833N**
Декоративный стикер	желтый	1	**VZ834N**
Декоративный стикер	черный гранит	1	**VZ835N**
Декоративный стикер	древесный ореховый	1	**VZ836N**
Декоративный стикер	древесный буковый	1	**VZ837N**
Декоративный стикер	золото	1	**VZ838N**
Декоративный стикер	алюминий	1	**VZ839N**
Декоративный стикер	уголь	1	**VZ840N**
Декоративный стикер	хром	1	**VZ841N**

VZ707N

Держатели для клеммных колодок

Описание	Для щитков		Кол. в упак.	Номер для заказа
Держатель колодок	VF/VS 4M		1	**VZ701N**
	VF/VS 8M		1	**VZ702N**
	VF/VS 12M		1	**VZ703N**
	VF/VS 18/22M		1	**VZ704N**
Держатель колодок QC	VF/VS 4M		1	**VZ705N**
	VF/VS 8M		1	**VZ706N**
	VF/VS 12M		1	**VZ707N**
	VF/VS 18/22M		1	**VZ708N**
Держатель с колодками	VF/VS 12M	5N+5PE	1	**VZ796N**
	VF/VS 18M	5N+5PE	1	**VZ797N**
Клеммная колодка винтовая, 5 зажимов			1	**VZ795N**

K148

Клеммные колодки винтовые

Описание	Длина	Кол. в упак.	Номер для заказа
2x16мм² + 2x10мм²	30мм	10	**K140**
3x16мм² + 4x10мм²	49мм	10	**K142**
5x16мм² + 5x10мм²	67мм	10	**K143**
5x16мм² + 6x10мм²	73мм	10	**K144**
6x16мм² + 7x10мм²	85мм	10	**K148**
1x25мм² + 8x16мм² + 5x10мм²	85мм	10	**K151**
1x25мм² + 8x16мм² + 8x10мм²	121мм	10	**K156**
1x25мм² + 11x16мм² + 13x10мм²	169мм	10	**K158**
1x25мм² + 8x16мм² + 29x10мм²	242мм	10	**K159**

Возможны технические изменения

VZ794N

Замок

Поставляется с 2 ключами

Описание	Кол . в упак .	Номер для заказа
Замок	1 компл.	**VZ794N**

VZ696N

Комплект распорных креплений для полых стен

Описание	Кол . в упак .	Номер для заказа
Комплект лапок (анкерных скоб) для полых стен	4 шт.	**VZ696N**

VZ699N

Направляющие скобы для кабеля VF / VS

Описание	Кол . в упак .	Номер для заказа
Направляющие скобы для кабеля VF / VS	10 шт.	**VZ699N**

VZ789N

Колпачки VS класса II

и комплект для горизонтальной стыковки

Описание	Кол . в упак .	Номер для заказа
Колпачки VS класса II	1 компл.	**VZ789N**

VZ786N

Кронштейны для фиксации на кирпичных стенах

Описание	Кол . в упак .	Номер для заказа
Комплект фиксации на кирпичную стену	1 компл.	**VZ786N**

VZ787N

Прозрачный держатель этикетки VF/VS 450 мм / Маркирующий стикер

Описание	Кол . в упак .	Номер для заказа
Прозрачный держатель этикетки	5 шт.	**VZ787N**
Маркирующий стикер	10 шт.	**VZ788N**

Распределительные щиты Golf во встраиваемом исполнении

Ввод кабеля

- сверху и снизу щита
С одного торца разметка под ввод кабеля с помощью кабель-канала (VF104 …и VF108 … - БЕЗ шибера), с другого торца разметка под отверстиядиаметром 20 мм, 25 мм, 32 мм и 40 мм, корпус щита может быть развернут на 180° (шибер можно расположить наверху или внизу).

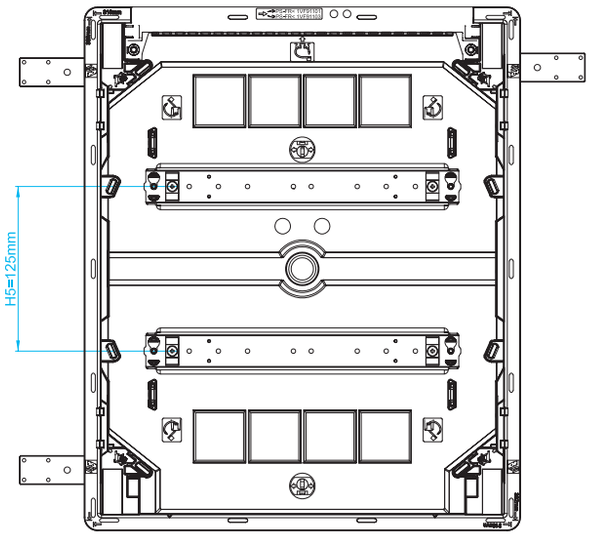

- на боковых стенках щита
Диаметр выбиваемой разметки на левой и правой стороне в верхнем и нижнем соединительном пространстве – 25 мм. При 2 рядах выбиваемая разметка 25 мм на левой и правой стороне между модульными рядами (в корпусах на 4 и 8 модулей разметки отсутствуют).

№ для заказа		Размер // мм			
		Корпус		Ниша в стене	
		A	H	E	F
VF104...	1 ряд 4	204	225	170	189
VF108...	1 ряд 8	275	225	242	189
VF112...	1 ряд 12	352	293	318	257
VF212...	2 ряда 12	352	418	318	382
VF312...	3 ряда 12	352	543	318	507
VF412...	4 ряда 12	352	688	318	652
VF118...	1 ряд 18	460	293	426	257
VF218...	2 ряда 18	460	418	426	382
VF318...	3 ряда 18	460	543	426	507
VF418...	4 ряда 18	460	688	426	652
VF122...	1 ряд 22	532	293	498	257

Для ниши в стене эти размеры являются минимальными.

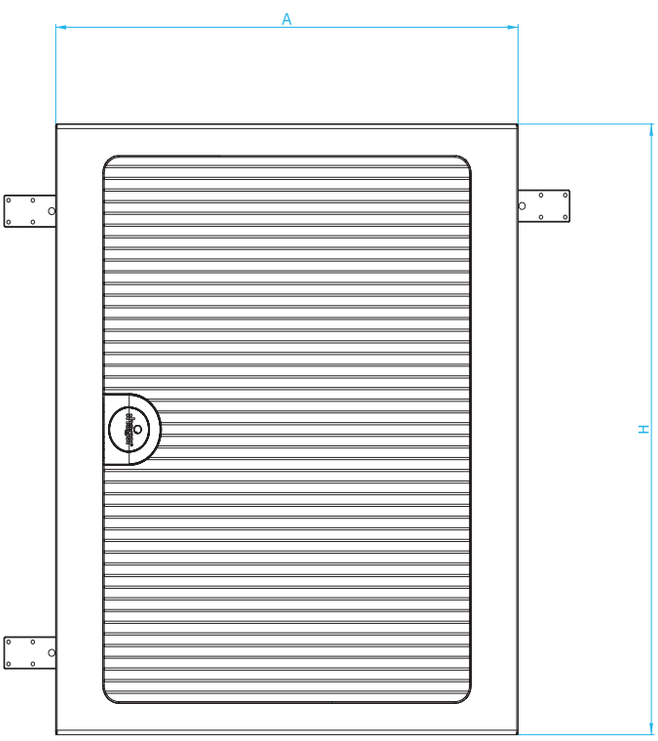

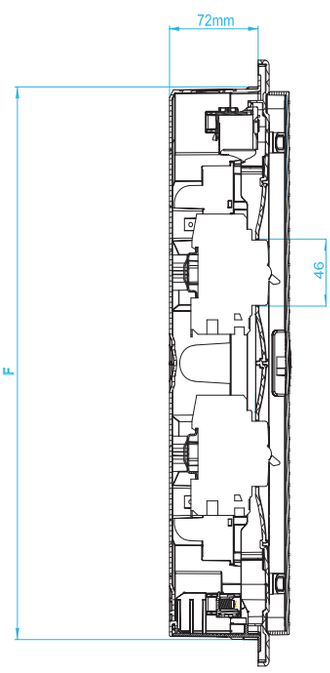

Для полой стены, размеры полости в стене следующие

№ для заказа	E	F
VF104...	170	189
VF108...	242	189
VF112...	318	257
VF212...	318	382
VF312...	318	507
VF412...	318	652
VF118...	426	257
VF218...	426	382
VF318...	426	507
VF418...	426	652
VF122...	498	257

Глубина полости от 72 мм.

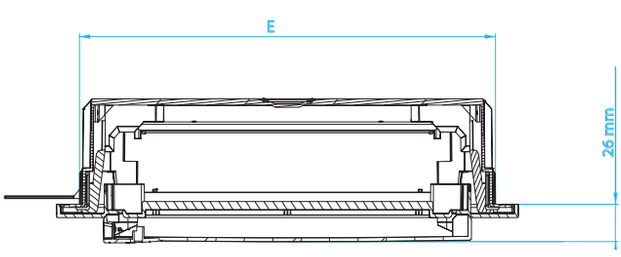

Распределительные щиты Golf в навесном исполнении

Кабельные вводы

- верхний/нижний
С одного торца щита можно завести кабели с помощью кабельного канала (выштамповка с внутренней стороны щита под разные размеры канала), с другого торца – разметка под отверстия диаметром 20 мм, 25 мм, 32 мм, 40 мм. Корпус щита можно развернуть на 180°.

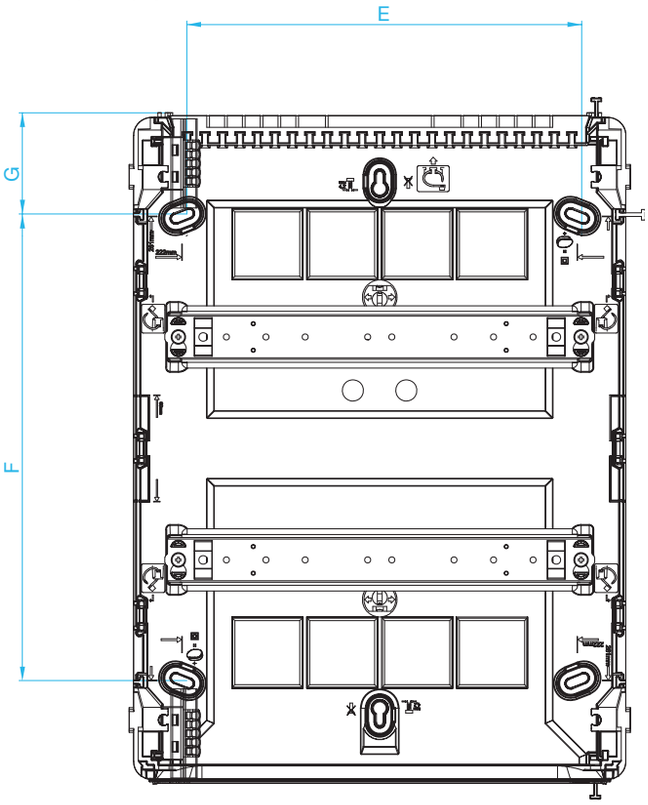

№ для заказа		Размер		Фиксация на стене		
		A	H	E	F	G
VS104...	1 ряд 4	137,5	183,5	101	68	58
VS108...	1 ряд 8	209,5	183,5	173,5	68	58
VS112...	1 ряд 12	281,5	251,5	221,5	135,5	58
VS212...	2 ряда 12	281,5	376,5	221,5	260,5	58
VS312...	3 ряда 12	281,5	500	221,5	385,5	58
VS412...	4 ряда 12	281,5	646,5	221,5	491	78
VS118...	1 ряд 18	389,5	251,5	329,5	135,5	58
VS218...	2 ряда 18	389,5	376,5	329,5	260,5	58
VS318...	3 ряда 18	389,5	500	329,5	385,5	58
VS418...	4 ряда 18	389,5	646,5	329,5	491	78
VS122...	1 ряд 22	461,5	251,5	401,5	135,5	58

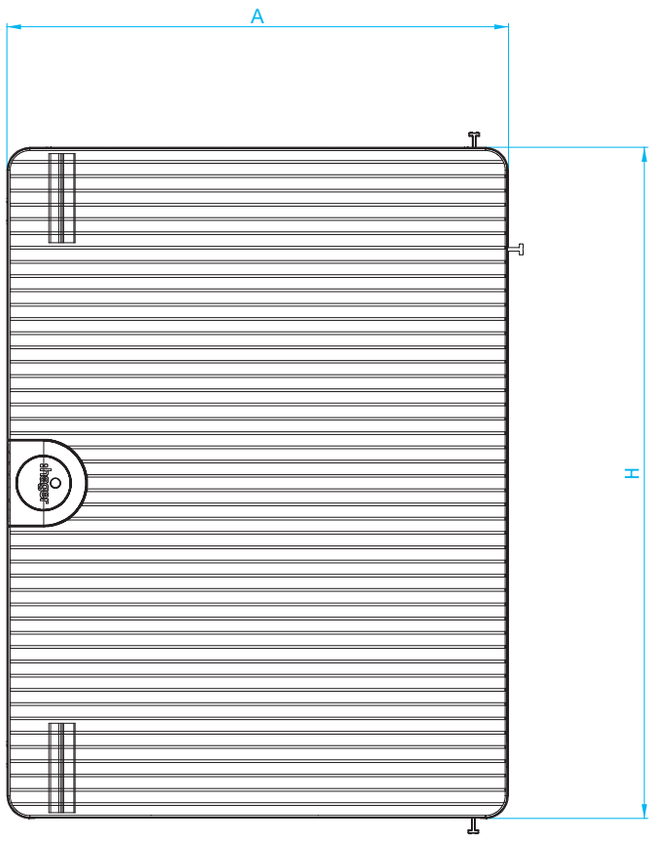

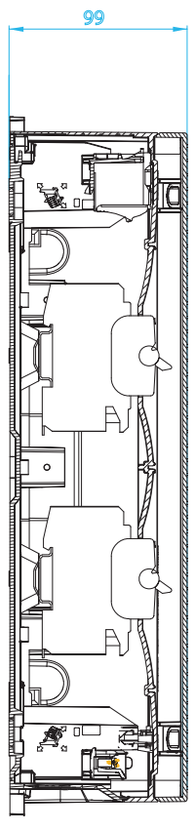

Распределительный щит Volta – хит продаж от немецкого производителя щитов

Более подробная информация – на наших сайтах в интернете

www.hagersystems.ru

В любых проектах по строительству и реконструкции зданий встречаются небольшие распределительные щиты, рассчитанные на установку модульных аппаратов. Распределительные щиты Volta - идеальное решение для гражданских объектов благодаря превосходному дизайну, продуманной комплектации и простоте монтажа. Конструкция панели для ввода кабелей, лицевой крышки и боковых стенок щита увеличивает место для разводки кабелей на 30%.Технология QuickConnect, реализованная в самозажимных клеммах N и PE, позволяет легко и надежно подключать провода внутри щита.

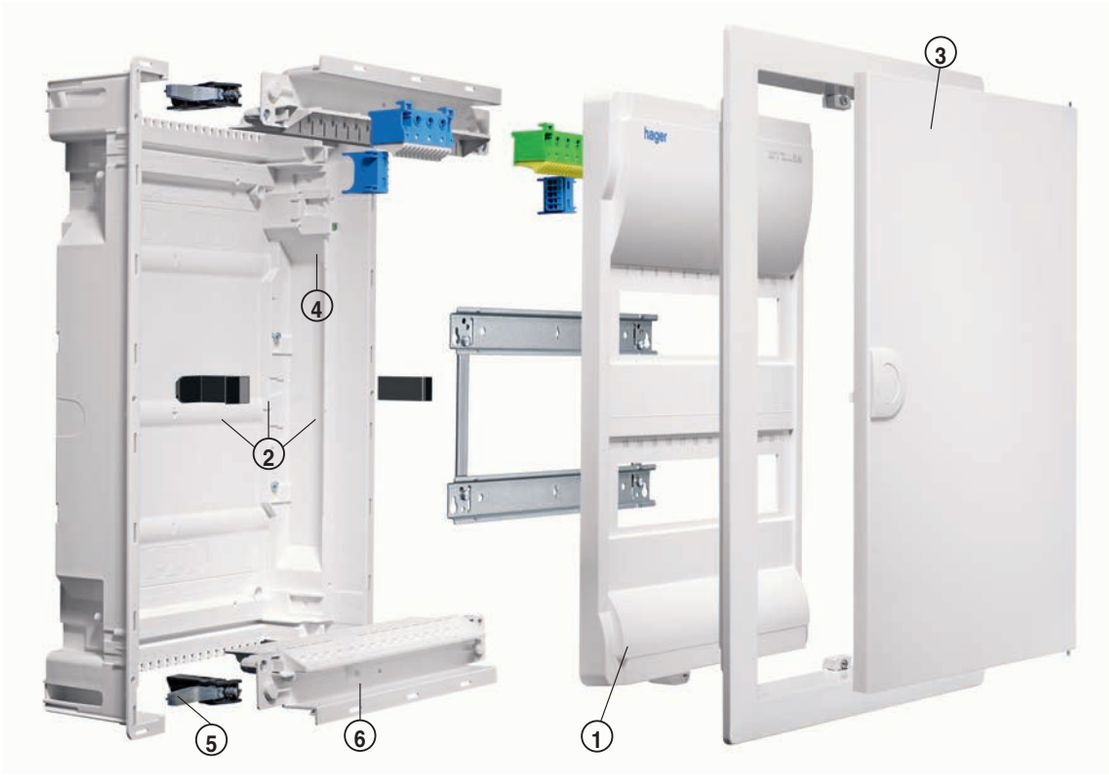

Преимущества для вас:

- Защита от хищений электроэнергии – щиток можно опломбировать.
- Высокая безопасность – в дверцу можно встроить замок.
- Дверцы доступны в различных исполнениях: белые, с прозрачной вставкой, цветные, из нержавеющей стали, с рамками для картины, зеркала или полимерной доски для напоминаний.
- Благодаря рамке для уменьшения глубины, можно устанавливать щитки Volta в тонкие стены с глубиной от 72 мм
- На 30% больше места для монтажа проводов благодаря новой конструкции стенок и панелей для ввода кабелей.
- Простой и быстрый монтаж благодаря встроенному жидкостному уровню.
- С помощью специальных распорных лапок можно устанавливать щитки в пустотелые стены.
- Специальная клипса на двери служит держателем для документации.

Технические характеристики

Монтаж:	навесное и встраиваемое в нишу исполнение, в том числе для пустотелых стен
Номинальный ток:	до 63А
Степень защиты:	IP30
Класс защиты:	II (полностью изолирован)
Материал:	высококачественная пластмасса (полистирол), дверцы и наружные рамки из стального листа
Цвета:	белый (RAL9010), металлик (RAL9006), антрацит (RAL7016)
Количество модулей	от 12 до 48(56) от 1- до 4-рядного
Исполнения:	различные дверцы, в том числе дизайнерские решения
Области применения:	квартирные щиты, распределительные щиты в жилых и общественных зданиях; установка модульных аппаратов защиты и управления

Возможны технические изменения

Советы для профессионалов

Усовершенствованный конструктив лицевой крышки и панелей ввода дает больше места для клеммников и проводов

Боковые каналы и держатели для проводов облегчают разводку внутри щита

Клипса (держатель) для хранения схем и документов

Для облегчения облегчения выравнивания в нише в корпус щита вмонтирован жидкостной уровень

Невыпадающие распорные лапки для монтажа в пустотелые стены обеспечеивают быстрый монтаж

Любой щит со стандартной глубиной установки 90 мм может монтироваться в стены глубиной от 72 мм с помощью специальной рамки для уменьшения глубины.

Новые винты Quick Connect для крепления лицевой крышки – просто открыть и закрыть поворотом на 90 градусов.

Верхние и нижние панели легко демонтируются перед вводом кабелей и проводов. Заводская перфорация позволяет легко и аккуратно ввести в щит кабель нужного сечения.

QuickConnect

Распределительные щиты
- Для монтажа аппаратов до 63 А.
- Установка аппаратов глубиной до 70 мм.
- Глубина установки в стене:
- 90 мм – стандартно;
- 72 мм – с рамкой для уменьшения глубины.
- Крышка для аппаратуры, может быть опломбирована в серийном исполнении.
- Фиксаторы для кабелей входят в комплект поставки.
- Дверца из стального листа с утопленной ручкой.
- Перевешиваемая дверца – возможность установки дверцы справа или слева, без демонтажа наружной рамки.
- Защищенные от прикосновения и удобные с точки зрения монтажа безвинтовые клеммы PE/N.
- N-клеммы для подключения автоматических выключателей дифференциальной защиты устанавливаются на держатели клемм в серийном исполнении 2, 3 и 4-рядных щитков.
- Цвет: белый (RAL 9010).
- Стандарты: EN 60439-3.

* Тест раскалённой проволокой – 650°C

VU36AT

Типоразмер	Безвинтовые клеммы 1,5 – 4 мм²	Хомутиковые клеммы 1,5 – 25 мм²	Количество модулей по 17,5 мм	Кол. в упаковке	№ для заказа
1-рядный	11xN + 11xPE	3xN + 3xPE	12 + 2	1	VU12AT
2-рядный	16xN +14xPE	4xN + 4xPE	24 + 4	1	VU24AT
3-рядный	19xN +17xPE	5xN + 5xPE	36 + 6	1	VU36AT
4-рядный	21xN + 20xPE	5xN + 6xPE	48 + 8	1	VU48AT

Распределительные щиты для пустотелых стен
- Для аппаратов до 63 А.
- Установка аппаратов глубиной до 70 мм.
- Глубина установки в стене:
- 88 мм стандартная глубина;
- 72 мм при использовании рамки для уменьшения глубины.
- Держатели для разгрузки кабелей от натяжения.
- Фиксаторы для поддержки проводов.
- Цвет: белый (RAL 9010).

* Тест раскалённой проволокой – 850°C

VH36AT

Типоразмер	Безвинтовые клеммы 1,5 – 4 мм²	Хомутиковые клеммы 1,5 – 25 мм²	Количество модулей по 17,5 мм	Кол. в упаковке	№ для заказа
1-рядный	11xN + 11xPE	3xN + 3xPE	12 + 2	1	VH12AT
2-рядный	16xN +14xPE	4xN + 4xPE	24 + 4	1	VH24AT
3-рядный	19xN +17xPE	5xN + 5xPE	36 + 6	1	VH36AT
4-рядный	21xN + 20xPE	5xN + 6xPE	48 + 8	1	VH48AT

Мультимедийные (слаботочные) щиты
Собираются на базе корпусов 3-х и 4-х рядных встраиваемых и навесных щитков Volta, в них установлены:
- DIN-рейка, например для патч-модулей, клемма уравнивания потенциалов;
- перфорированная монтажная панель для активных и пассивных устройств;
- двойная розетка с защитными шторками для питания активных компонентов Швейцарского стандарта.

Масса щитка близка к массе распределительного щита, габариты согласно немецкому промышленному стандарту DIN 43871

Информация о размерах на технических страницах.

VU36MM

Мультимедийный встраиваемый щит Volta для сплошных стен

Типоразмер	Кол. в упаковке	№ для заказа
3-х рядный, мультимедийный	1	**VU36MM**
4-х рядный, мультимедийный	1	**VU48MM**

VH36MM

Мультимедийный встраиваемый щит Volta для пустотелых стен

Типоразмер	Кол. в упаковке	№ для заказа
3-х рядный, мультимедийный	1	**VH36MM**
4-х рядный, мультимедийный	1	**VH48MM**

VA36VDI

Мультимедийный навесной щит Volta

Типоразмер	Кол. в упаковке	№ для заказа
3-х рядный, мультимедийный	1	**VA36VDI**
4-х рядный, мультимедийный	1	**VA48VDI**

VZ306

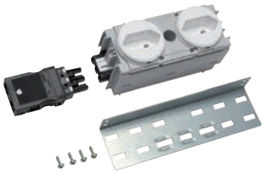
VZ319

Принадлежности мультимедийных щитов

Типоразмер	Кол. в упаковке	Best.Nr.
Набор для крепления к монтажной панели	1	**VZ306**
Панель монтажная перфорированная встраиваемых и навесных щитов 3-х рядных	1	**VZ318N**
Розетка двойная с крепежом для мультимедийных щитов	1	**VZ319**
Панель монтажная перфорированная встраиваемых и навесных щитов 4-х рядных	1	**VZ320N**
Дверца запасная для встраиваемого 3-х рядного медийного щита	1	**VZ125N**
Дверца запасная для встраиваемого 4-х рядного медийного щита	1	**VZ126N**

Решения для создания дизайнерских интерьеров

Включает в себя наружные рамки и дверцы в различных исполнениях и вариантах дизайна.

Наименование	Описание	Кол. в упаковке	№ для заказа
Наружная рамка с дверцей, металлик (RAL 9006)	1-рядный	1	**VZ321N**
	2-рядный	1	**VZ322N**
	3-рядный	1	**VZ323N**
	4-рядный	1	**VZ324N**
Наружная рамка с дверцей, серый антрацит (RAL 7016)	1-рядный	1	**VZ331N**
	2-рядный	1	**VZ332N**
	3-рядный	1	**VZ333N**
	4-рядный	1	**VZ334N**
Наружная рамка с дверцей, шероховатая нержавеющая сталь	1-рядный	1	**VZ261N**
	2-рядный	1	**VZ262N**
	3-рядный	1	**VZ263N**
	4-рядный	1	**VZ264N**
Дверца со сменной рамкой для зеркальной или иллюстративной вставки (без стекла)	2-рядный белая	1	**VZ801N**
	3-рядный белая	1	**VZ802N**
	2-рядный серебристая	1	**VZ807N**
	3-рядный серебристая	1	**VZ808N**
	2-рядный синяя	1	**VZ809N**
	3-рядный синяя	1	**VZ810N**
Зеркальная вставка*	2-рядный	1	**VZ811N**
	3-рядный	1	**VZ812N**
Иллюстративная вставка в рамку (с прозрачной пластиной)	2-рядный	1	**VZ813N**
	3-рядный	1	**VZ814N**
Дверца с панелью крепления записок с помощью кнопок Пластина с жестким пенопластом черного цвета и алюминиевой рамкой. Цвет: серебристый	2-рядный	1	**VZ292N**
	3-рядный	1	**VZ293N**
Табло управления Алюминиевое табло в рамке из анодированного алюминия с цилиндрическим замком. **Печать рисунка, монтаж элементов и соединение проводами по заказу на производстве в Германии**	2-рядный	1	**VZ242N**
	3-рядный	1	**VZ243N**

VZ808N

VZ814N

VZ293N

VZ242N

* Рекомендуем изготавливать самостоятельно по габаритным размерам, указанным в техниченских страницах.

Возможны технические изменения

QuickConnect

Распределительные щитки для открытой проводки
- Для аппаратов до 63 А.
- Глубина установки аппаратов: максимум 70 мм.
- Возможна стыковка щитов
- Выштамповки на задней стенке для кабельных вводов.
- **Дверь поставляется отдельно**
- Корпус из ударопрочной пластмассы. При монтаже щита можно легко изменить направление открывания дверцы – вправо или влево. Дверца легко переставляется вручную.
- Защищенные от прикосновения клеммы QuickConnect защелкивающегося типа, удобные для монтажа.
- N-клеммы для проводки автоматических выключателей дифференциальной защиты устанавливаются на держатели клемм в серийном исполнении 2, 3 и 4-рядных щитков.
- Возможность опломбирования в серийном исполнении.
- Цвет: белый (RAL 9010).
- Стандарты: DIN VDE 0603, раздел 1, DIN 43871.

VA48CN

Типоразмер	Штепсельные клеммы 1,5 – 4 мм²	Хомутиковые клеммы 1,5 – 25 мм²	Кол. габаритных единиц	Кол. в упаковке	№ для заказа
1-рядный	11xN + 11xPE	3xN + 3xPE	12+2	1	**VA12CN**
2-рядный	16xN + 14xPE	4xN + 4xPE	24+4	1	**VA24CN**
3-рядный	19xN + 17xPE	5xN + 5xPE	36+6	1	**VA36CN**
4-рядный	21xN + 20xPE	5xN + 6xPE	48+8	1	**VA48CN**

Принадлежности

VA24T

VA24K

VZ408

Наименование	Описание		Кол. в упаковке	№ для заказа
Дверца (стальной лист) щитка открытой установки	С утопленной ручкой, после открывания закрывается самостоятельно, дверца легко переставляется вручную	для: VA12CN	1	**VA12T**
		VA24CN	1	**VA24T**
		VA36CN	1	**VA36T**
		VA48CN	1	**VA48T**
Дверца с прозрачным окном щитка открытой установки	Конструктивно выполнена как сплошная дверца с прозрачным. окном. Ширина рамы около 40 мм	для: VA12CN	1	**VA12K**
		VA24CN	1	**VA24K**
		VA36CN	1	**VA36K**
		VA48CN	1	**VA48K**
Огнестойкое основание	Для монтажа распределительного щитка на деревянной стене	для: VA12CN	1	**VZ561**
		VA24CN	1	**VZ562**
		VA36CN	1	**VZ563**
		VA48CN	1	**VZ564**
Перфорированная монтажная панель для щитков Volta		для: VA36CN	1	**VZ318N**
		VA48CN	1	**VZ320N**
Планка для крепления кабелей			1	**VZ408**

VZ502N

VZ510N

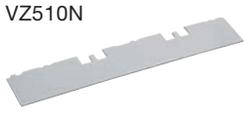
VZ512N

VZ406

VZ463

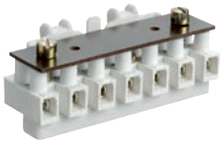
VZ465N

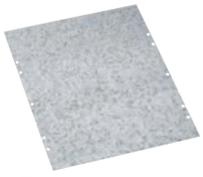
VZ452

VZ405N

VZ410N

VZ535

VZ699

Наименование	Описание		Кол. в упаковке	№ для заказа
Крепежный шаблон для малых распределительных щитков для скрытой проводки	Для применения при монтаже заливкой бетоном; с 4 крепежными болтами для установки на опалубке	для щитков VU12...	1	**VZ501N**
		VU24...	1	**VZ502N**
		VU36...	1	**VZ503N**
		VU48...	1	**VZ504N**
Разделительная перегородка, горизонтальная	Для разделения ярусов распределительных щитков		1	**VZ510N**
Разделительная перегородка, вертикальная	Для вертикального разделения ярусов распределительных щитков 1-рядных		10	**VZ511N**
	2-рядных		10	**VZ512N**
	3-рядных		10	**VZ513N**
	4-рядных		10	**VZ514N**
ДИН-рейка утопленная	Увеличение глубины встраивания до 84 мм		10	**VZ406**
Держатель с клеммами PE/N Для установки в распределительные щитки для открытой и скрытой проводки	Штепсельные клеммы 1,5 – 4 мм²	Хомутиковые клеммы 1,5 – 25 мм²		
	11xN + 11xPE	3xN + 3xPE	1	**VZ461**
	16xN + 14xPE	4xN + 4xPE	1	**VZ462**
	19xN + 17xPE	5xN + 5xPE	1	**VZ463**
	21xN + 20xPE	5xN + 6xPE	1	**VZ464**
Клеммы для проводки управления	7-полюсные, с крышкой и крепежными кронштейнами, с возможностью опломбирования		1	**VZ465N**
Клемма N дополнительная	5xN	(спец. крепление)	10	**VZ455N**
Фаза дополнительная	5xPh		10	**VZ455P**
Клемма N дополнительная	5xN	на DIN-рейку	10	**VZ456N**
Фаза дополнительная	5xPh		10	**VZ456P**
Монтажная пластина для установки в щиты VA...	1-рядный		5	**VZ451**
	2-рядный		5	**VZ452**
	3-рядный		5	**VZ453**
	4-рядный		5	**VZ454**
Монтажная пластина для установки в щиты VU/VH	1-рядный		5	**VZ451N**
	2-рядный		5	**VZ452N**
	3-рядный		5	**VZ453N**
	4-рядный		5	**VZ454N**
Комплект анкерных скоб для установки щитов Volta в пустотелые стены	для монтажа щитов скрытой установки		4	**VZ405N**
Монтажный комплект для соединения щитов Volta между собой	для соединения щитов скрытой установки		1	**VZ410N**
Прижимная клипса для документов и схем	устанавливается на двери щитов VU... или VH...		1	**VZ535**
Держатель для проводов для разводки кабелей и проводов внутри щитов	устанавливается в боковой части щитов VU... или VH...		1	**VZ699**

Возможны технические изменения

VZ302N

VZ308N

VZ122

VZ537

VZ318N

VZ530N

S35S

ZZ34S

S30N

Наименование	Описание	Кол. в упаковке	№ для заказа
Дверной замок с ключом	Стандартный замок	1	**VZ302N**
	Запасной ключ для VZ302N	1	**VZ304N**
Замок-защелка	Запасная часть	1	**VZ308N**
Запасная дверца для распределительных щитков для скрытой проводки белая (RAL 9010)	1-рядный	1	**VZ121N**
	2-рядный	1	**VZ122N**
	3-рядный	1	**VZ123N**
	4-рядный	1	**VZ124N**
Шарниры двери Volta скрытой установки	2 шт. в комплекте	1	**VZ800N**
Пластиковая заглушка для распределительных щитков для скрытой проводки черная, многоразовая	1-рядный	1	**VZ536**
	2-рядный	1	**VZ537**
	3-рядный	1	**VZ538**
	4-рядный	1	**VZ539**
Перфорированная монтажная панель для распределительных щитков Volta	3-рядный	1	**VZ318N**
	4-рядный	1	**VZ320N**
Наружная рамка для распределительных щитков для скрытой проводки высота 25 мм белая (RAL 9010)	1-рядный	1	**VZ111N**
	2-рядный	1	**VZ112N**
	3-рядный	1	**VZ113N**
	4-рядный	1	**VZ114N**
Вводная съемная панель для всех встраиваемых щитков 1–4-х рядных		1	**VZ530N**
Листы для надписей 1 комплект = 10 шт.	Листы с обозначениями для наклеивания на дверцу распределительного щитка	1	**VZ717**
Маркировочные таблички 1 комплект = 10 шт.	Прозрачная оболочка, самоклеящиеся, с вставными полосками для выполнения надписей 14 модулей	1	**VZ602**
Карман для схем	Для приклеивания к дверце	10	**VZ407**
Полоса-заглушка длина 219 мм	Для закрывания прорези под аппараты, сетка 9 мм, штампованная Цвет: RAL 9010 (белый)	10	S35S
длиной 210 мм, фиксируемая	Для закрывания частично занятой прорезипод аппараты, сетка 9 мм, штампованная Цвет: RAL 9010 (белый)	10	ZZ34S
Пружинная заглушка	Для закрывания прорези под аппараты на ширину модуля 1 комплект = 10 шт. 18 мм 2 шт. 9 мм	1	**S30N**

VU/VH 12AT, 24AT, 36AT, 48AT

Габаритные и установочные размеры

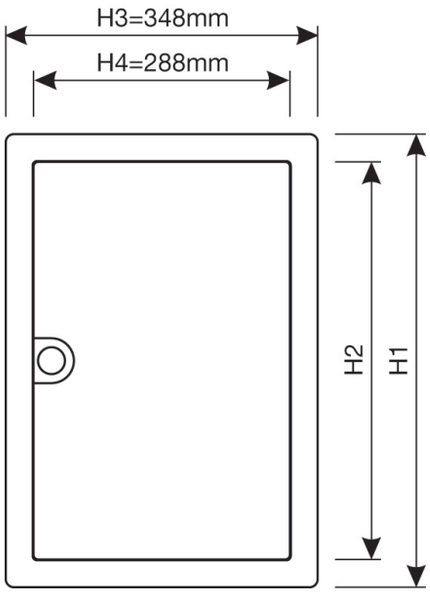

	H1	H2
VU12/VH12	356,5 mm	298,5 mm
VU24/VH24	505,5 mm	445,5 mm
VU36/VH36	630,5 mm	570,5 mm
VU48/VH48	755,5 mm	695,5 mm

	H12	H13	H14	H15	H16
VU12/VH12	321 mm	130 mm	104 mm	56 mm	64 mm
VU24/VH24	470 mm	144 mm	114 mm	66 mm	79 mm
VU36/VH36	595 mm	144 mm	114 mm	66 mm	79 mm
VU48/VH48	720 mm	144 mm	114 mm	66 mm	79 mm

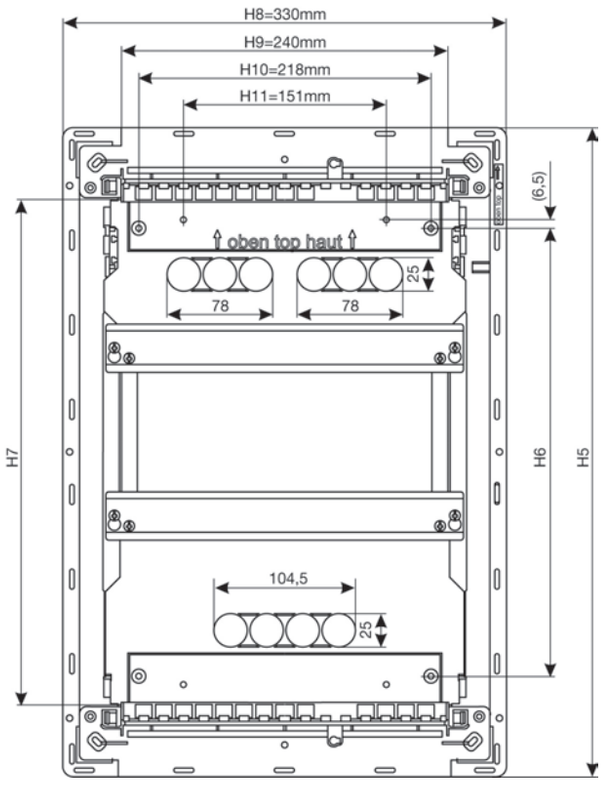

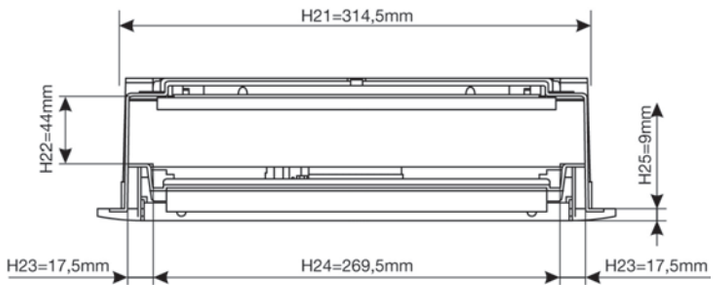

	H5	H6	H7
VU12 / VH12	335 mm	185 mm	224 mm
VU24 / VH24	484 mm	334 mm	373 mm
VU36 / VH36	609 mm	469 mm	498 mm
VU48 / VH48	734 mm	584 mm	623 mm

Возможны технические изменения

Распределительные щиты Volta

Обоз-ие	Описание
H1	Высота наружной рамки
H2	Внутренняя высота наружной рамки
H3	Ширина наружной рамки
H4	Внутренняя ширина наружной рамки
H5	Высота корпуса щита
H6	Высота между задними крепежными отверстиями
H7	Внутренняя высота корпуса щита
H8	Ширина корпуса щита
H9	Ширина проема панели для ввода кабеля
H10	Ширина между задними крепежными отверстиями
H11	Расстояние между крепежными отверстиями
H12	Высота проема пустотелых стен
H13	Верхняя зона для разводки проводов DIN 43871
H14	Нижняя зона для разводки проводов DIN 43871
H15	Нижняя зона для разводки проводов от модульных устройств
H16	Верхняя зона для разводки проводов от модульных устройств
H17	Глубина установки в пустотелые стены
H18	Максимальный размер вводного кабеля
H19	Расстояние между DIN-рейкой и дверью
H20	Расстояние между задней стенкой и дверью
H21	Ширина проема пустотелых стен
H22	Высота бокового кабельного канала
H23	Ширина бокового кабельного канала
H24	Внутренняя ширина корпуса щита
H25	Толщина наружной рамки
H26	Расстояние между DIN-рейками

Габаритные размеры

Размеры корпуса в мм	1-рядный	2-рядный	3-рядный	4-рядный
Внутренняя высота корпуса	224	373	498	623
Размеры ниши в стене, ВхШхГ	340x335x90	490x335x90	615x335x90	740x335x90
Размеры выреза в пустотелой стене	321x314,5x87	470x314,5x87	595x314,5x87	720x314,5x87
Размеры монтажной плиты	178x265x2,5	330x265x2,5	454x265x2,5	577x265x2,5

Размеры наружной рамки в мм	1-рядный	2-рядный	3-рядный	4-рядный
Наружные размеры, ВхШ	356,5 x 348	505,5 x 348	630,5 x 348	755,5 x 348
Внутренние размеры, ВхШ	296,5 x 288	445,5 x 288	570,5 x 288	695,5 x 288

Размеры съемной рамы VZ80... в мм		2-рядный	3-рядный
Габариты, ВХШ		552 x 452	752 x 552
Размеры для вставки, ВХШ		500 x 400	700 x 500

Масса

Артикул	VU12AT	VU24AT	VU36AT	VU48AT
Масса, грамм	2571	3533	4350	5163
Артикул	VH12AT	VH24AT	VH36AT	VH48AT
Масса, грамм	2554	3491	4283	5070

Распределительные щиты Volta

VA12CN / VA24CN / VA36CN / VA48CN

Общее описание
Монтажные распределительные щитки в соответствии с DIN 43871 для навесного монтажа, для устройств с глубиной 92,5 мм (при монтаже дверцы 70 мм) в соответствии с DIN 43880

Объем поставки
- Нижняя часть со встроенной задней стенкой и DIN-рейкой
- Контактные клеммы PE/N с защитой от прикосновения
- Приборная крышка с пазами 46 мм без дверцы (возможность установки)

Стандарт испытаний
DIN VDE 0603, часть 1

Стандарт измерений
DIN 43871

Разрешения

Номинальное напряжение
AC 400 В / 50 Гц

Номинальный ток
для устройств до 63 А

Класс защитной изоляции
II

Степень защиты
IP 30

Дверца (комплектующие)
Закрывается заподлицо, шарниры дверцы расположены внутри, возможность перевешивания дверцы на другую сторону

Дверной замок
Встроенный модуль с самозакрывающейся ручкой (с возможностью дооборудования замком)

Кабельные вводы:
Сверху/снизу
По всей ширине с шагом 4 мм и высотой 12, 17, 21, 23, 26 мм, дополнительные углубления для кабельных каналов Tehalit LF40060, LF40090, LF40110

Сбоку
В верхней и нижней полости слева и справа по углублению Ø 25 мм

Сзади
Сверху и снизу по 7 x Ø25 мм, полностью выдавливаемые

Клеммы QuickConnect
Количество и сечение клемм в соответствии с DIN 43871 (см. стр. 2.13)

Цвет
RAL 9010 (белый)

Пломбирование
серийно

Материал:
Нижняя часть/кожух
Пластик, огнестойкий в соответствии с VDE 0603 часть 1 испытание нитью накала: 750° C

DIN-рейка
Оцинкованная сталь

Дверца
Стальная с порошковым напылением печной сушки

Возможны технические изменения

Распределительные щиты Volta

Размеры, мм

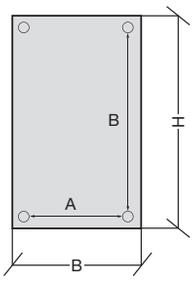

	1-рядный	**2**-рядный	**3**-рядный	**4**-рядный
Наружные размеры H x B x T	245 x 305 x 96,5	370 x 305 x 96,5	515 x 305 x 96,5	640 x 305 x 96,5
Высота верхней полости	127,5	127,5	147,5	147,5
Высота нижней полости	112,5	112,5	112,5	112,5

Боковое монтажное пространство, справа и слева по 34 мм /
монтажное пространство под DIN-рейкой 10 мм

Расстояние между крепежными отверстиями	**1**-рядный	**2**-рядный	**3**-рядный	**4**-рядный
A	270	270	270	270
B	91	216	331	456

Масса:

Тип	**VA12CN**	**VA24CN**	**VA36CN**	**VA48CN**	**VA12T**	**VA24T**	**VA36T**	**VA48T**
Масса (кг)	1,14	1,55	1,94	2,53	0,57	0,84	1,12	1,41

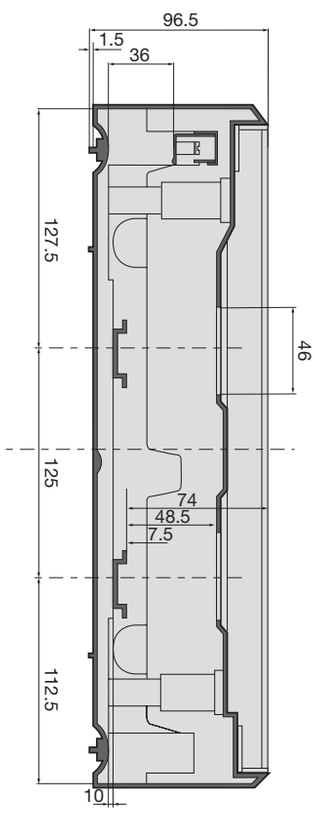

Распределительные щиты Vector IP65

Более подробная информация – на наших сайтах в интернете

www.hagersystems.ru

Распределительные щиты серии Vector подходят для монтажа во влажных помещениях (подвалы, гаражы, автомойки и др.)
В этом распределительном щите также применена техника QuickConnect, которая позволяет легко и надежно подключать PE и N проводники.

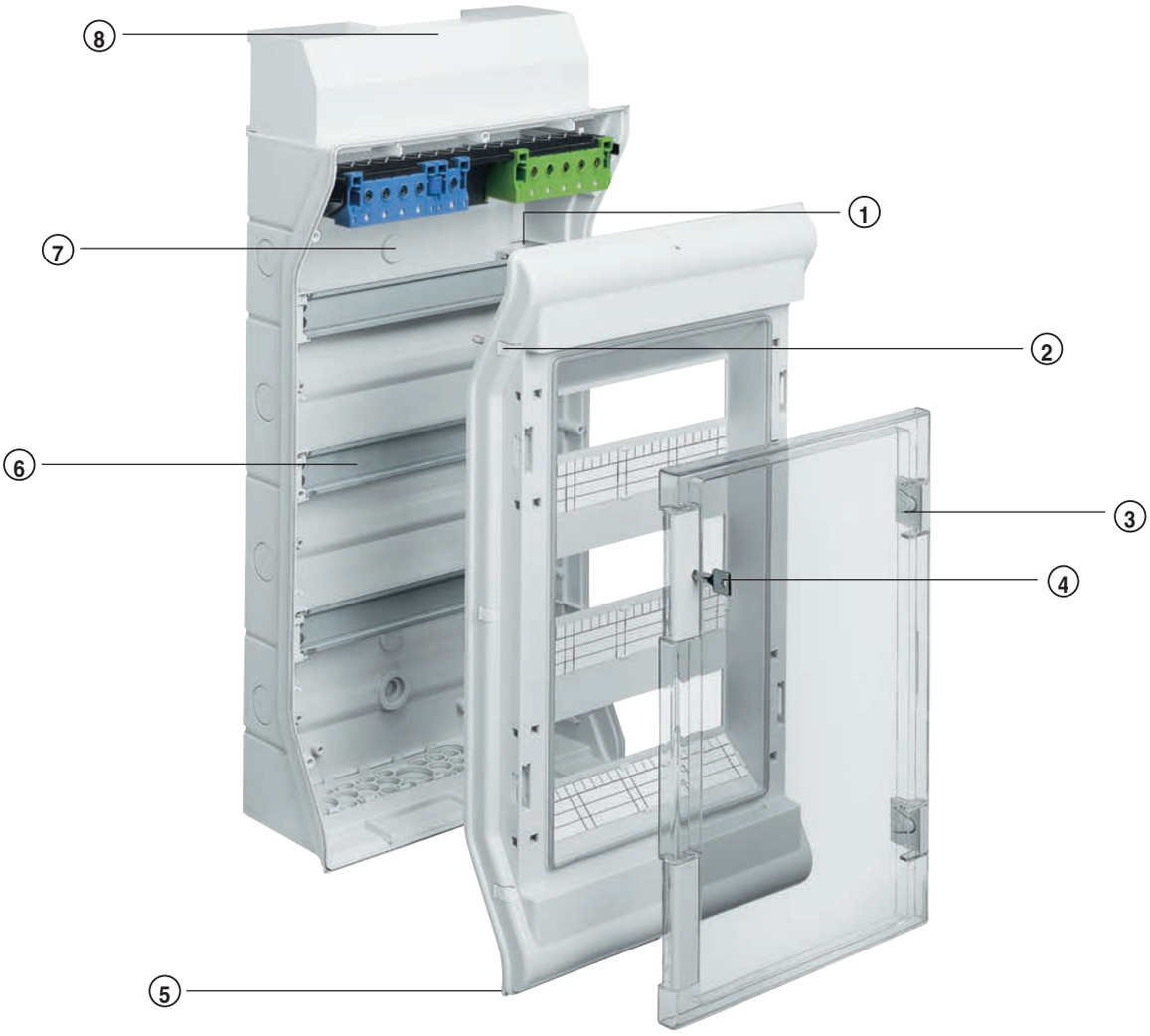

Наши преимущества:

- Защита от хищений электроэнергии – щиток можно опломбировать.
- Высокая безопасность – в дверцу можно встроить замок.
- Аккуратные и легко выполняемые надписи – крышка содержит поля для маркировки.
- Изменение направления открывания дверцы без проблем – дверца может открываться влево или вправо.
- Надежные и простые клеммы для проводников PE/N – клеммные колодки PE и N типа QuickConnect входят в стандартную комплектацию.
- Простой и аккуратный монтаж и прокладка проводников благодаря обширному пространству и встроенным направляющим для кабелей.
- Легкий и быстрый монтаж благодаря простому и экономящему время креплению в трех точках.

Технические характеристики

Монтаж:	навесное исполнение
Степень защиты:	IP65
Класс защиты:	II (защитная изоляция)
Материал:	высококачественный пластик (полистирол)
Цвет:	светло-серый, RAL7035
Количество устанавливаемых габаритных единиц:	от 3 до 54
Исполнения:	от 1- до 4-рядного
Дверца:	прозрачная
Области применения:	внутри и снаружи помещений (только, VE..SN, VE..PN), например, в подвалах, гаражах, депо, мастерских, плавательных бассейнах, моечных установках.

Советы для профессионалов

Аккуратная прокладка проводников благодаря наличию бокового кабельного фиксатора

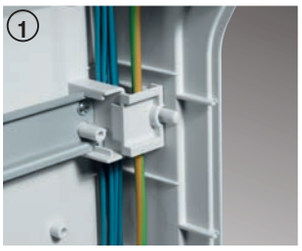

Привлекательный внешний вид, бесцветная прозрачная дверца

Перенавешиваемая вручную дверца

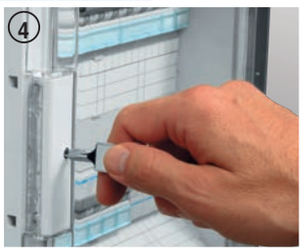

Защита от несанкционированного доступа при помощи встраиваемого замка

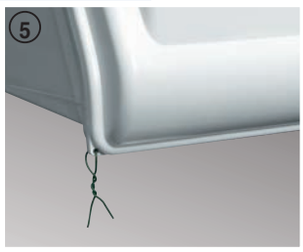

Повышенная безопасность благодаря пломбируемой крышке

Аккуратный внешний вид, специальная накладка для подвода кабельного канала

Точное выравнивание и надежный монтаж распределительного щита на стене благодаря наличию трех точек крепления

Установка модульных устройств глубиной до 70 мм (модульные аппараты, выполняющие функции защиты, коммутации, сигнализации, измерения и т.д.) благодаря регулируемым по глубине монтажным планкам

QuickConnect

Распределительные щитки для открытой проводки
- Открытой установки
- Для аппаратов до 63 А.
- Защищенные от прикосновения клеммы QuickConnect, в щитках VE1xxDN.
- Исполнение с DIN – рейкой на, 1-4 ряда, для 3-54 модуля, для аппаратов с глубиной установки;
  – до 70 мм (щиты на 3-10 модуля);
  – до 92,5 мм (щиты на 12-54 модуля);
- Для VE112DN – VE412DN: универсальный мембранный фланец и кожух для ввода кабельных каналов серии Tehalit LF60090 и LF60110.
- При необходимости может использоваться нагреватель FL252Z для поддержания температуры.
- Боковые выштамповки для кабельных вводов или фланцевое соединение (стыковка по горизонтали распределительных щитов).
- Цвет: светло-серый RAL 7035.
- Стандарты: EN 60439-3.

VE103D

VE212DN

Типоразмер	Наружные размеры ШхВхГ	Безвинтовые клеммы 1,5 – 4 мм²	Хомутиковые клеммы 1,5 – 25 мм²	Количество модулей по 17,5 мм	Кол. в упаковке	№ для заказа
Малый распределительный щиток IP65 для встраиваемых устройств по стандарту DIN						
1-рядный	111 x 175 x 93		2 x 4	2/3	1	**VE103D***
1-рядный	165 x 190 x 113		2 x 6	4/6	1	**VE106D***
1-рядный	237 x 210 x 114		2 x 9	8/10	1	**VE110D***
*Винтовые латунные клеммы N+PE						
1-рядный	310 x 302 x 151	11xN + 11xPE	3xN + 3xPE	12	1	**VE112DN**
1-рядный	418 x 302 x 151	16xN + 14xPE	4xN + 4xPE	18	1	**VE118DN**
2-рядный	310 x 427 x 151	16xN + 14xPE	4xN + 4xPE	24	1	**VE212DN**
2-рядный	418 x 452 x 151	19xN + 17xPE	5xN + 5xPE	36	1	**VE218DN**
3-рядный	310 x 552 x 151	19xN + 17xPE	5xN + 5xPE	36	1	**VE312DN**
3-рядный	418 x 602 x 151	25xN + 20xPE	7xN + 6xPE	54	1	**VE318DN**
4-рядный	310 x 677 x 151	25xN + 20xPE	7xN + 6xPE	48	1	**VE412DN**

Распределительные щиты VE..SN и VE..PN:
- Наружной установки;
- Степень защиты IP65;
- Рабочая температура от –25°C
- Ударопрочность I K07
- Для аппаратов до 63 А;
- Клеммы в комплект не входят;
- Материал стойкий к воздействию ультрафиолета;
- Исполнение с DIN – рейками на 1–4 ряда, объёмом 3–54 модуля;

Для аппаратов с глубиной установки;
– до 70 мм (щиты на 3–10 модуля);
– до 92,5 мм (щиты на 12–54 модуля);

Корпус без мембранного фланца и вводного кожуха;
- VE1xxSN без предразметки вводных отверстий нет.
- VE1xxPN с предразметкой метрических вводных отверстий под метрические кабельные вводы.
- Цвет: светло-серый RAL 7035;
- Стандарты: EN 60439-3;
- Широкий спектр аксессуаров (кабельные вводы и т.д.) приведен на следующих страницах

VE112SN

VE118PN

Типоразмер	Наружные размеры ШхВхГ (мм)	Количество модулей по 17,5 мм	Кол. в упаковке	№ для заказа: С разметкой вводных отв.	№ для заказа: Без разметки вводных отв.
1-рядный	111 x 175 x 93	2/3	1	**VE103PN**	**VE103SN**
1-рядный	165 x 190 x 113	4/6	1	**VE106PN**	**VE106SN**
1-рядный	237 x 210 x 114	8/10	1	**VE110PN**	**VE110SN**
1-рядный	310 x 302 x 151	12	1	**VE112PN**	**VE112SN**
1-рядный	418 x 302 x 151	18	1	**VE118PN**	**VE118SN**
2-рядный	310 x 427 x 151	24	1	**VE212PN**	**VE212SN**
2-рядный	418 x 452 x 151	36	1	**VE218PN**	**VE218SN**
3-рядный	310 x 552 x 151	36	1	**VE312PN**	**VE312SN**
3-рядный	418 x 602 x 151	54	1	**VE318PN**	**VE318SN**
4-рядный	310 x 677 x 151	48	1	**VE412PN**	**VE412SN**

Возможны технические изменения

VZ311

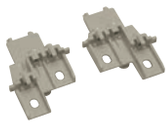
VZ744

VZ759

VZ758

VZ749

V801V

VZ413

VZ415

VZ016M

VZ020D

Наименование	Описание	Кол. в упаковке	№ для заказа
Замок	С 2 ключами	1	**VZ311**
Запасной ключ	Для цилиндрического замка VZ311	1	**VZ312**
Планка для крепления кабелей для 12- и 18-модульных корпусов	Две планки с крепежными винтами	1	**VZ408**
Дополнительная N-клемма для цепей дифференциальной защиты		20	**VZ455**
Переходник для держателя клемм	Состав: два переходника	1	**VZ744**
Клеммы для проводки управления	7-полюсные для жилы 4 мм²	1	**VZ743**
Вентиляционная заглушка M20	Позволяет спускать водяной конденсат (степень защиты IP44)	1	**VZ759**
Набор кабельных сальников для IP54	Состав: 2 x M32 + 10 x M25 + 14 x M20	1	**VZ758**
Крышка ввода для закрытия входящих проводников или сопряжения с кабельным каналом	Для распределительного щитка шириной в 12 модулей	1	**VZ747**
	Для распределительного щитка шириной в 18 модулей	1	**VZ748**
Канал для проводки	Для распределительного щитка щитка шириной в 12 модулей	1	**VZ749 (M5690)**
	Для распределительного щитка шириной в 18 модулей	1	**VZ750 (M5691)**
Соединительная втулка для соединения двух или нескольких соседних щитков	Состав: 2 втулки для VE106 – VE110	1	**V801V**
	Состав: 10 втулок для VE112 – VE318	1	**VZ754**
Полоса-заглушка	Шириной 6 модулей, RAL 7035	10	**VZ413**
	Шириной 18 модулей, RAL 7035	10	**VZ416**
	Шириной 12 модулей, RAL 7035	10	**VZ415**
Держатель с клеммами PE/N	Безвинтовые клеммы / Хомутиковые клеммы		
QuickConnect	1,5 – 4 мм² / 1,5 – 25 мм²		
	11xN + 11xPE / 3xN + 3xPE	1	**VZ461**
	16xN + 14xPE / 4xN + 4xPE	1	**VZ462**
	19xN + 17xPE / 5xN + 5xPE	1	**VZ463**
	25xN + 20xPE / 7xN + 6xPE	1	**VZ464**
Петли для подвеса щитков (набор)	в наборе 4 шт.	1	**VZ011**
Вводной кабельный сальник	IP65, M16	20	**VZ016M**
	IP65, M20	20	**VZ020M**
	IP65, M25	20	**VZ025M**
	IP65, M32	20	**VZ032M**
	IP65, M40	10	**VZ040M**
Вводной кабельный сальник с вентиляционным отверстием	IP66, M20	1	**VZ020D**
	IP66, M25	1	**VZ025D**
	IP66, M32	1	**VZ032D**
Заглушка вентиляционного кабельного ввода	для M20/25	1	**VZ013V**
	для M32	1	**VZ021V**

Пылевлагозащищенные распределительные щиты Vector
Степень защиты IP65, класс защиты II

Малый распределительный щиток, серия Vector, IP 65
• с прозрачными дверцами

VE103D, VE106D, VE110D, 1 ряд 3, 6, 10

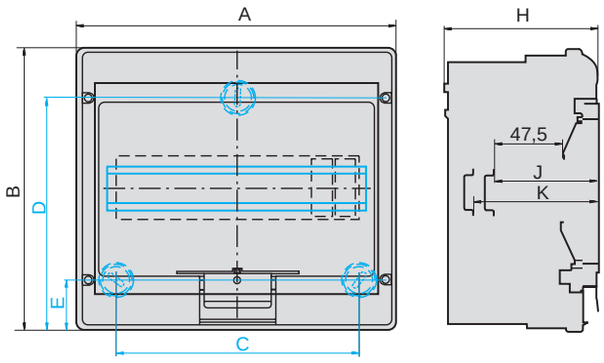

	A	B	C	D	E	H	J	K
VE103D	110	175	-	147	28	93	72,3	-
VE106D	164	190	108	158	32	113	72,5	87,6
VE110D	236	210	180	173	37	114	74,1	89,1

A) Крепление по центру

VE212DN, VE218DN, 2 ряда 24, 36

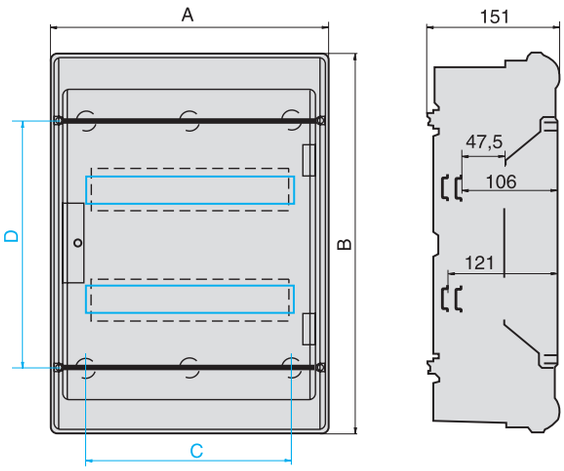

	A	B	C	D
VE212DN	310	427	230	280
VE218DN	418	452	338	305

Примечание: Размеры щитов VExxxDN, SN, PN идентичны.

VE112DN, VE118DN, 1 ряд 12, 18

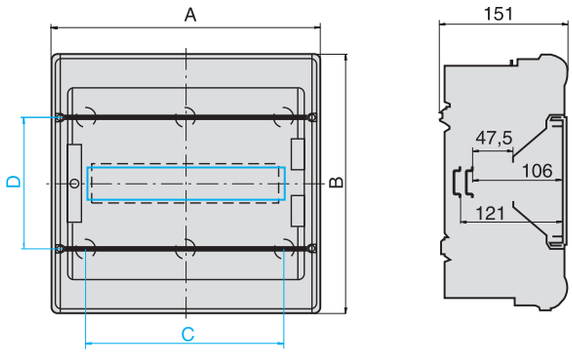

	A	B	C	D
VE112DN	310	302	230	155
VE118DN	418	302	338	155

VE312DN, VE318DN, 3 ряда 36, 54,

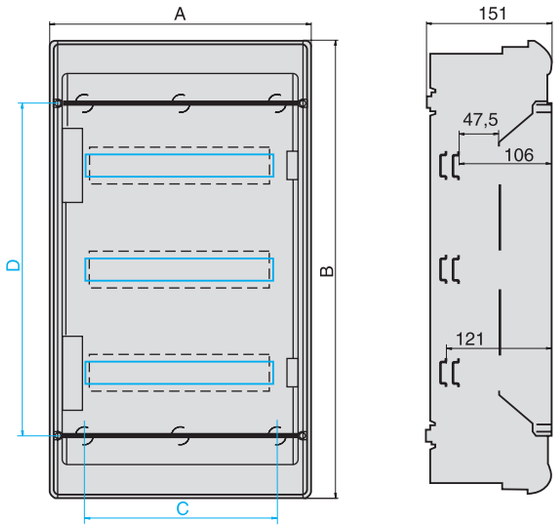

	A	B	C	D
VE312DN	310	552	230	405
VE318DN	418	602	338	455

Пылевлагозащищенные распределительные щиты Vector
Степень защиты IP65, класс защиты II

VE412DN 4 ряда 48

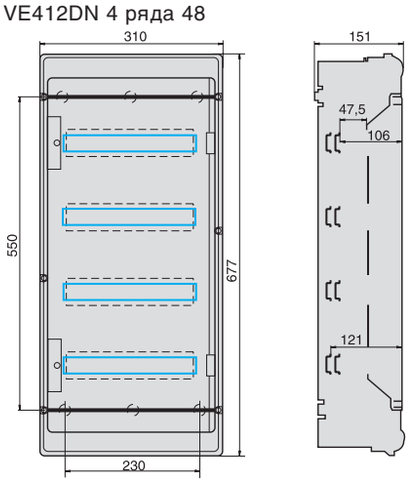

Клеммник для проводов управления и клеммная колодка
Монтаж съемного адаптера в распределительные щиты

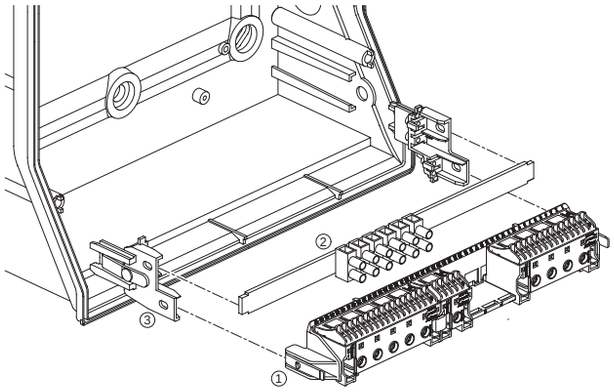

① Держатель с клеммами
② Клеммник для проводов управления VZ743
③ Адаптер VZ 744

Примечание: Только для щитков VExxxDN.

Распределительный щиток FWB с индивидуальными возможностями расширения

Распределительные щиты FWB применяются для сборки групповых щитов в жилых и общественных зданиях при установке большого количества модульных аппаратов. В щиты этой серии можно установить до 336 модульных аппаратов. В этих распределительных щитках применена технология QuickConnect и возможно простое и быстрое подсоединение проводников PE/N с помощью самозажимных клемм. Глубина навесного щита FW составляет 161 мм, встраиваемого щита - 110 мм. Большая глубина щита упрощает разводку проводов при установке большого количества модульных аппаратов.

Наши преимущества:

- Высокая степень безопасности - возможность установки замка на дверь щита
- Дополнительное пространство для разводки кабелей – глубина 161 мм и 1100 мм в навесном и встраиваемом исполнении
- Легкое перевешивание двери с одной стороны на другую
- Регулировка положения двери с помощью специального шарнира двери
- Возможность использования во влажных и запыленных помещениях – степень защиты IP44 защищает от водяных брызг
- Возможность ввода проводов через кабельный канал с помощью специального кожуха (опция)
- 30% дополнительного места в кабельных панелях, кол-во отдельных точек ввода увеличено с 29 до 45 на каждую фланш-панель

Технические характеристики:

Тип установки:	Навесной, встраиваемый или частично утопленный в стену
Ток аппаратуры:	до 250А на вводе, до 125А на отходящих
Степень пылевлагозащиты:	IP44
Класс изоляции:	II, двойная изоляция
Материал:	Листовая сталь
Цвет:	Чисто белый, RAL9010
Вместимость:	от 36 до 336 стандартных модулей 17.5 мм
Варианты конструкции:	от 1 до 4-х панелей
Глубина:	161 мм без рукоятки
Ширина:	от 300 до 1050 мм
Высота:	от 500 до 1100 мм

Все щиты FW производятся со степенью защиты IP44. Поэтому щиты защищёны от водяных брызг, можно использовать в неблагоприятных местах.

Благодаря системе регулировки гарантируется отсутствие перекоса двери шкафа, зазор между рамой и дверью выставляется на оптимальную ширину в процессе монтажа щита. Легко изменить сторону открывания двери слева направо.

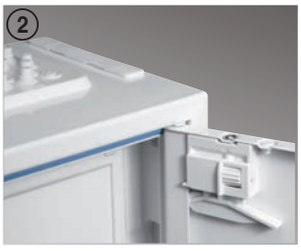

Советы для профессионалов

Гибкие панели кабельных вводов
- *Обеспечивается степень защиты IP44*
- *Простой ввод кабеля необходимого сечения*
- *Увеличено количество точек ввода кабеля на каждую панель*

Защитный кожух сверху скрывает и защищает кабельную разводку
- *Простая установка кожуха*
- *Возможность аккуратно ввести кабель с помощью кабельного канала*
- *Механическая обработка щита и кожуха (сверление и др.) не требуется*

Съёмные пластиковые подставки защищают нижнюю сторону щита от механических повреждений и загрязнения во время транспортировки и установки

Практичная упаковка имеет много применений:
- *Щит можно собирать в упаковке*
- *На ней размещен шаблон для сверления установочных отверстий в стене*
- *Может защитить щит от загрязнений при отделочных работах, если он уже установлен*

Секционные распределительные щиты FW

- Навесное исполнение
- Для вводных аппаратов до 250А, для приборов на отходящих линиях до 125А.
- Глубина: 161 мм для навесных щитов; 110 мм – для встраиваемых щитов
- Комплектный распределительный щит с несущим каркасом и пластронами для защиты от прикосновений
- С клеммами QuickConnect.
- Кабельные вводы сделаны вверху и внизу.
- **Все щиты могут поставляться с прозрачными дверцами, артикулы щитов FWBxxGS.**

Стандарты: **EN 60439-3**

FWB63S

Наименование	*Высота*	*Ширина*	*Число PE/N-клемм на панель*	*Число секций*	*Число габаритных единиц*	*Кол. в упаковке*	***№ для заказа***
Распределительный щит FW с PE/N-клеммами П-образные планки 35 x 7,5 мм интервал 125 мм	500	300	2 x 18	1	36	1	**FWB31S**
		550	2 x 18	2	72	1	**FWB32S**
		800	2 x 18	3	108	1	**FWB33S**
		1050	2 x 18	4	144	1	**FWB34S**
	650	300	2 x 22	1	48	1	**FWB41S**
		550	2 x 22	2	96	1	**FWB42S**
		800	2 x 22	3	144	1	**FWB43S**
		1050	2 x 22	4	192	1	**FWB44S**
	800	300	2 x 22	1	60	1	**FWB51S**
		550	2 x 22	2	120	1	**FWB52S**
		800	2 x 22	3	180	1	**FWB53S**
		1050	2 x 22	4	240	1	**FWB54S**
	950	300	2 x 22	1	72	1	**FWB61S**
		550	2 x 22	2	144	1	**FWB62S**
		800	2 x 22	3	216	1	**FWB63S**
		1050	2 x 22	4	288	1	**FWB64S**
	1100	300	2 x 22	1	84	1	**FWB71S**
		550	2 x 22	2	168	1	**FWB72S**
		800	2 x 22	3	252	1	**FWB73S**
		1050	2 x 22	4	336	1	**FWB74S**

UZ30F1

Разделительная перегородка, только для щитов открытой установки FWB	Для щитков высотой 500 мм	1	**UZ30F1**
	650 мм	1	**UZ40F1**
	800 мм	1	**UZ50F1**
	950 мм	1	**UZ60F1**
	1100 мм	1	**UZ70F1**

UZ01F1

Разделительная перегородка горизонтальная	Для панелей 300 mm ширины	1	**UZ01F1**
Изолирующая проставка	Для изолированного монтажа профилированной П-образной планки 7,5 мм	25	**U84T**

Распределительные щиты FW с доп.отсеком для клеммных колодок. Степень защиты IP 44. Класс защиты II

FWB63N

Наименование	*Высота*	*Ширина*	*Число панелей*	*Количество модулей по 17,5 мм*	*Кол. в упаковке*	***№ для заказа***
Распределительный щит FW с закрытым верхним отсеком для клеммных колодок 35 x 15 мм интервал 150 мм	800	550	2	72	1	**FWB52N**
		800	3	108	1	**FWB53N**
	950	550	2	96	1	**FWB62N**
		800	3	144	1	**FWB63N**
		1050	4	192	1	**FWB64N**
	1100	550	2	120	1	**FWB72N**
		800	3	180	1	**FWB73N**
		1050	4	240	1	**FWB74N**

Возможны технические изменения

FZ890N

FZ850S

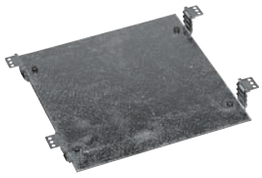
UT26B

LT050

FZ441N

FZ597N

FZ226

FZ824N

UT22B

FZ803B

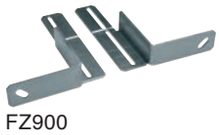
FZ900

Наименование	*Технические характеристики*	*Кол. в упаковке*	***№ для заказа***
Планка для подвеса длина 2 м	Для простого монтажа щитка щитка для открытой проводки с 4 подвесными накладками	1	**FZ890N**
Крюки для подвеса (набор 4 шт.)	Для подвесной планки FZ890N	1	**FZ799N**
Планка для крепления кабелей для разгрузки от натяжения	Длина 140 мм для установки в нижней/верхней части С-образный профиль 25 x 10 мм Размер паза 11 мм	1	**FZ50S**
Монтажная панель с утопленными скобам	Высота x ширина 115 x 210 мм Утапливание 29 мм	1	**UT26A**
	215 x 210 мм Утапливание 29 мм	1	**UT26B**
Разъединитель-предохранитель для NH00 125 A, пломбируемый	Для П-образной планки Входящие и отходящие проводники 50 мм²	1	**LT050**
	Входящие проводники 50 мм² Отходящие проводники 3 x 16 мм²	1	**LT051**
Вводной кожух RAL 9010 для секционных распределительных щитков FW…S, FW…D и FW…N	1-панельный, ширина 300 мм	1	**FZ441N**
	2-панельный, ширина 550 мм	1	**FZ442N**
	3-панельный, ширина 800 мм	1	**FZ443N**
	4-панельный, ширина 1050 мм	1	**FZ444N**
Дверной замок	С 2 ключами, для монтажа впоследствии. Нестандартный по заказу.	1	**FZ597N**
Пломбировочная крышка без замка	Для последующей установки на дверцу	1	**FZ226**
Пломбировочная крышка с замком	8-мм четырехгранник, пластмасса	1	**FZ821N**
	7-мм четырехгранник, сталь	1	**FZ822N**
	замок с прямым пазом	1	**FZ823N**
	С цилиндрическим замком	1	**FZ824N**
П-образная планка утопленная 7,5 мм	1-панельный Утапливание до 32 мм	1	**U82A**
П-образная планка, утопленная	1-панельный Утапливание до 21 мм	1	**UT22B**
Петли для подвеса	В качестве вспомогательного средства для открытого и скрытого монтажа 1 комплект = 4 шт.	1	**FZ803B**
Комплект для установки щитов FWB в сплошные стены	1 комплект = 4 шт.	1	**FZ900**

Полный ассортимент аксессуаров доступен в полном каталоге
Возможны технические изменения

Распределительный щит FW скрытой установки с глубиной 110 мм.

Более подробная информация – на наших сайтах в интернете

www.hagersystems.ru

Щит FW скрытой установки хорошо подходит для жилищного строительства для установки большого количества приборов защиты, коммутации, управления. Благодаря своей незначительной глубине (без двери) 110 мм, щит подходит практически для любых стен. Рамка с дверцей перекрывают щели между стеной и щитом и выступают всего на 10 мм. Благодаря большому проёму сверху и снизу щитка, возможен беспроблемный ввод кабеля как снизу, так и сверху.

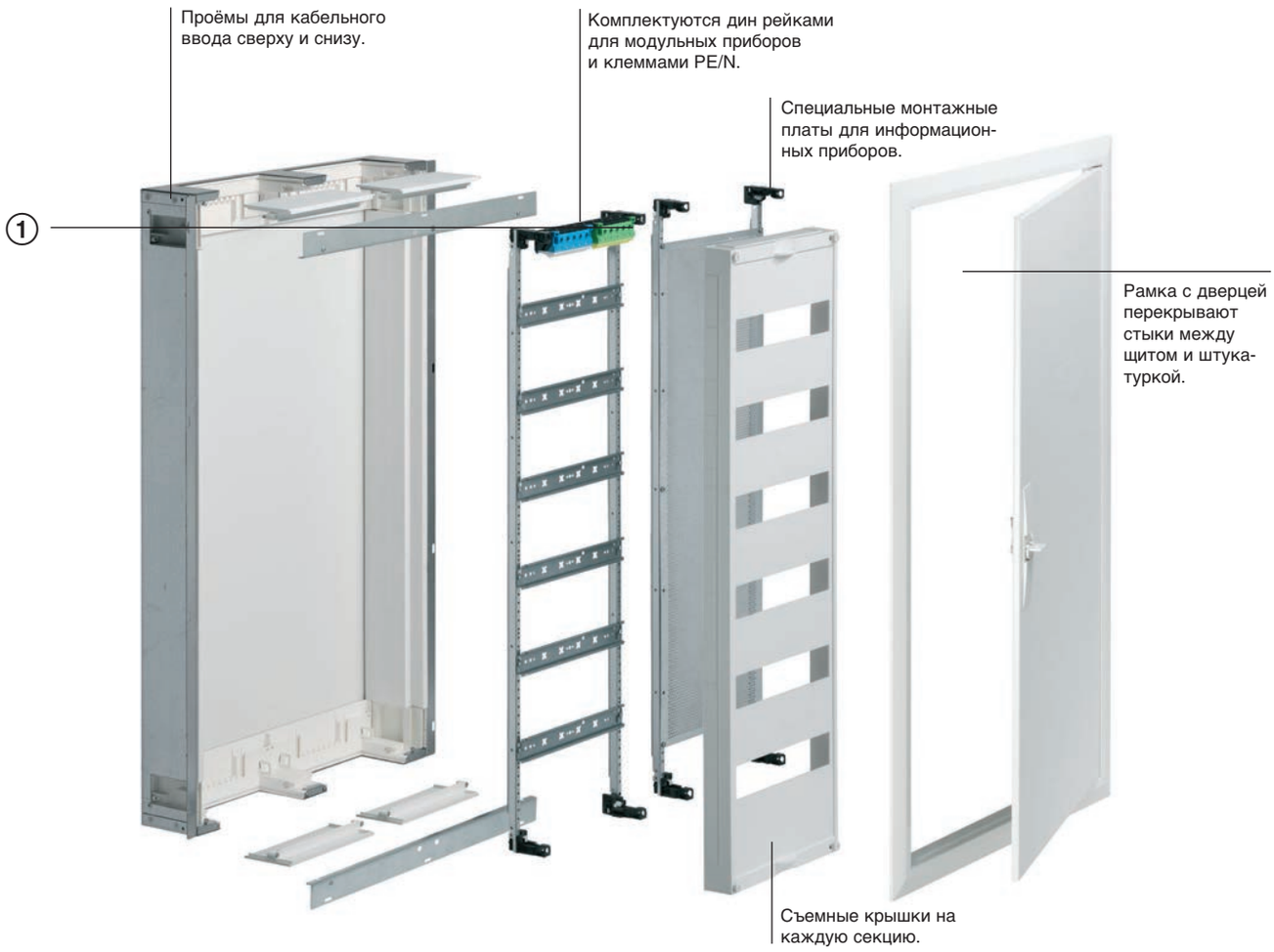

Преимущества:

- Высокая надежность – возможность встраивания замка.
- Незначительная глубина установки 110 мм позволяет монтировать щиток практически в любую стену.
- Возможна также установка и в гипсокартонные стены – при использовании соответствующих аксессуаров.
- Возможность ввода кабелей как сверху так и снизу.
- Надежные клеммы для проводников PE/N системы безвинтового зажима QuickConnect.
- Рамка с дверцей оптимально закрывают швы между стеной и щитком и выступает всего на 10 мм.

Технические параметры:

Монтаж:	скрытая установка
Степень защиты:	IP30
Класс изоляции:	II
Материал:	сталь
Цвет:	белый RAL 9010
Емкость:	от 36 до 288 модулей ширины
Исполнение:	от 1 до 4 секций
Глубина:	110 мм (встраиваемой части)
Ширина:	от 300 до 1050 мм
Высота:	от 500 до 1100 мм

Возможны технические изменения

Советы для профессионалов

Стенная коробка с большими съёмными фланцами для закладки проводки сверху и снизу – не требуется продевать кабель. Пластиковые фланцы сверху и снизу точно подходят в пазы, сделана разметка для создания отверстий.

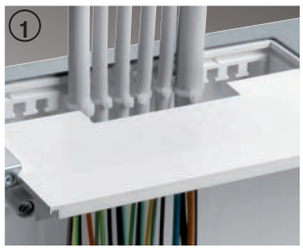

Дополнительная «гребёнка» для крепления входящих кабелей позволяет зафиксировать их.

Возможна последующая вставка замка без замены ручки дверцы.

Специальная перфорированная монтажная пластина для установки информационных приборов, таких как маршрутизатор, распределитель ТВ-сигнала, телефонный выход.

Скобы быстрого крепления позволяют сэкономить время монтажа.

Наружная рамка с дверцей упакованы отдельно и могут быть быстро смонтированы на стенную коробку.

Система внутреннего монтажа снимается отдельно и при установке фиксируется без винтов с помощью опор. Возможна дополнительная фиксация винтами.

Для установки в пустотелые стены, щит может быть дополнительно оснащён набором FZ276.

Секционный распределительный щит во встраиваемом исполнении

- Оснащён приспособлениями для установки модульных устройств номиналом до 125 А.
- Полностью укомплектованный щиток с дверцей, дин-рейками. защитными крышками.
- Клеммы PE/N системы QuickConnect
- Ввод кабеля сверху и снизу
- Плоская рамка – глубина 9 мм.
- Встроенные фиксаторы для кабелей
- Скобы для крепления в пустотелых стенах заказывать отдельно (FZ276).
- **Все щиты могут поставляться с прозрачными дверцами, артикулы щитов FWxxUG2**.

Стандарты:
EN 60439-3

FW43US1

Описание	Размеры ниши Высота	Ширина	PE/N-клемм на секцию	Число панелей	Рядов	Модулей	К-во в упаковке	№ для заказа
Щиток скрытой установки с PE/N клеммами на каждую панель Дин-рейки 35 x 7,5 мм, толщина 1,5 мм Расстояние между DIN-рейками по вертикали 125 мм	500	300	2 x 17	1	3	36	1	**FW31US1**
		550	2 x 17	2	3	72	1	**FW32US1**
		800	2 x 17	3	3	108	1	**FW33US1**
	650	300	2 x 22	1	4	48	1	**FW41US1**
		550	2 x 22	2	4	96	1	**FW42US1**
		800	2 x 22	3	4	144	1	**FW43US1**
	800	300	2 x 25	1	5	60	1	**FW51US1**
		550	2 x 25	2	5	120	1	**FW52US1**
		800	2 x 25	3	5	180	1	**FW53US1**
		1050	2 x 25	4	5	240	1	**FW54US1**
	950	300	2 x 25	1	6	72	1	**FW61US1**
		550	2 x 25	2	6	144	1	**FW62US1**
		800	2 x 25	3	6	216	1	**FW63US1**
		1050	2 x 25	4	6	288	1	**FW64US1**
	1100	300	2 x 25	1	7	84	1	**FW71US1**
		550	2 x 25	2	7	168	1	**FW72US1**
		800	2 x 25	3	7	252	1	**FW73US1**

UN61TN

UZ41M5

FZ014F

FZ006FT

FZ032F

Описание	Высота мм	Ширина мм	Секций	Рядов	К-во в упаковке	№ для заказа
Перфорированные монтажные панели на несущих планках с фиксаторами для щитов FW	450	250	1	3	1	**UZ31TN**
	450	500	2	3	1	**UZ32TN**
	600	250	1	4	1	**UZ41TN**
	600	500	2	4	1	**UZ42TN**
	750	250	1	5	1	**UZ51TN**
	750	500	2	5	1	**UZ52TN**
	900	250	1	6	1	**UZ61TN**
	900	500	2	6	1	**UZ62TN**
	1050	250	1	7	1	**UZ71TN**
	1050	500	2	7	1	**UZ72TN**
Перфорированная монтажная панель Для щитов FW/FWB	310	248	1	3	1	**UZ31M5**
	310	498	2	3	1	**UZ32M5**
	460	248	1	4	1	**UZ41M5**
	460	498	2	4	1	**UZ42M5**
	610	248	1	5	1	**UZ51M5**
	610	498	2	5	1	**UZ52M5**
	760	248	1	6	1	**UZ61M5**
	760	498	2	6	1	**UZ62M5**

Описание	Для щитка	Дверь слева		Дверь справа с вертикальной задвижкой
Дверь сплошная	FW31U	-	-	**FZ001F**
	FW32U	-	-	**FZ002F**
	FW33U	**FZ003F**		
	FW41U	-	-	**FZ005F**
	FW42U	-	-	**FZ006F**
	FW43U	**FZ007F**		
	FW51U..	-	-	**FZ009F**
	FW52U	-	-	**FZ010F**
	FW53U	**FZ011F**		
	FW54U	**FZ012F**		
	FW61U	-	-	**FZ013F**
	FW62U	-	-	**FZ014F**
	FW63U	**FZ015F**		
	FW64U	**FZ016F**		
	FW71U	-	-	**FZ021F**
	FW72U	-	-	**FZ022F**
	FW73U	**FZ023F**		
Прозрачная дверь 550 мм шириной Правая, для FW	FW42/43U..	-	-	**FZ006FT**
	FW52/53/54U	-	-	**FZ010FT**
	FW62/63/64U..	-	-	**FZ014FT**
	FW72/73U..	-	-	**FZ022FT**
Рама без двери FW	FW31U			**FZ031F**
	FW32/33U			**FZ032F**
	FW33U			**FZ033F**
	FW41U			**FZ041F**
	FW42/43U			**FZ042F**
	FW43U			**FZ043F**
	FW51U..			**FZ051F**
	FW52/53/54U			**FZ052F**
	FW53U			**FZ053F**
	FW54U			**FZ054F**
	FW61U			**FZ061F**
	FW62/63/64U			**FZ062F**
	FW63U			**FZ063F**
	FW64U			**FZ064F**
	FW71U			**FZ071F**
	FW72/73U			**FZ072F**
	FW73U			**FZ073F**

Полный ассортимент аксессуаров доступен в полном каталоге
Возможны технические изменения

МОДУЛЬНАЯ АППАРАТУРА
Модульные устройства защиты – простота и надежность

Более подробная информация – на наших сайтах в интернете

www.hagersystems.ru

Автоматические выключатели серий MY, MB, MC
УЗО серий CD, CE, CF
Автоматические выключатели дифференциального тока серии AD

Устройства защиты Hager обеспечивают упрощенный монтаж, надежность подключения и эффективную защиту. Они защищают кабели от перегрузки и человека от поражения электрическим током.

Все приборы изготовлены в соответствии с западноевропейскими стандартами качества и отличаются простотой и надежностью монтажа.

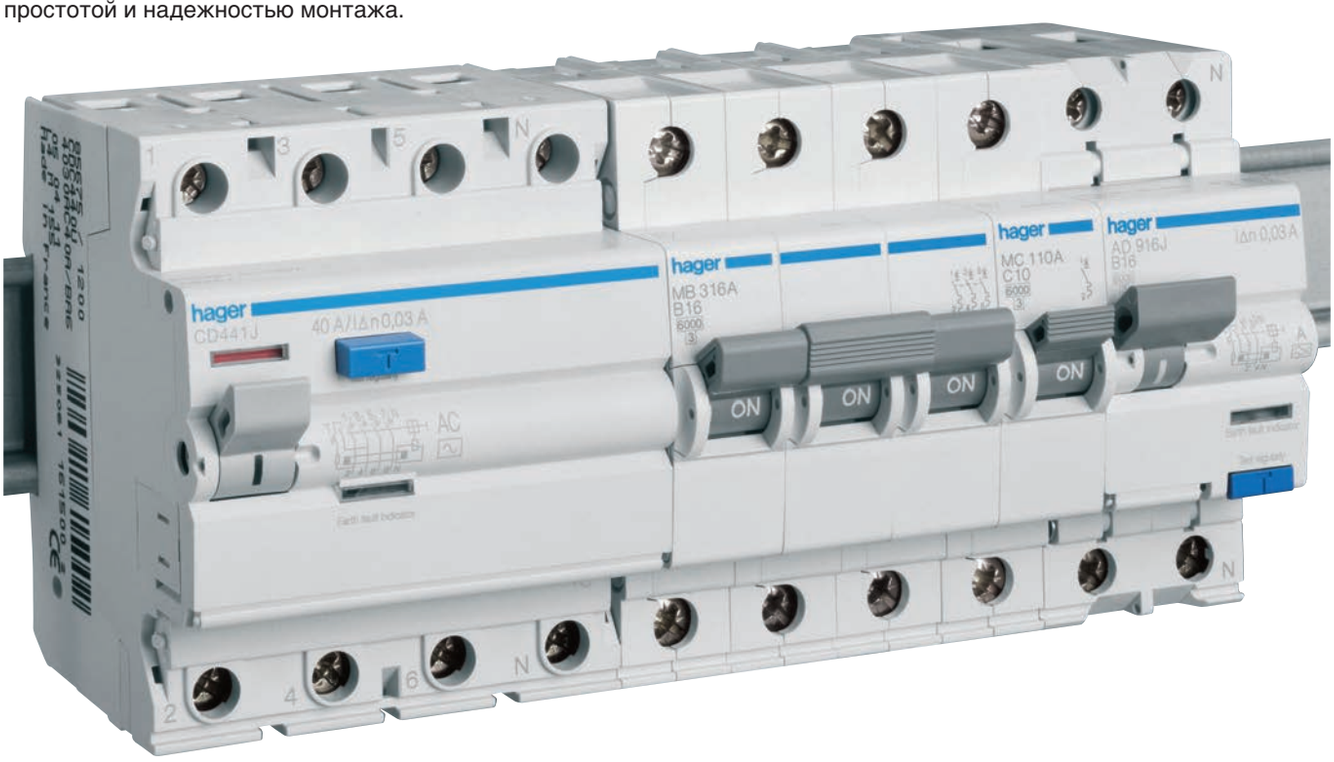

Наши преимущества:

- Надежный монтаж аппаратов на DIN-рейку с помощью крепких металлических крепежей
- Защита от прикосновения (IP2x), в т.ч. при использовании фазных шин
- Защита от неправильного подсоединения жил за счет использования клемм с непроводящей защитной шторкой
- Возможность подсоединения дополнительных устройств
- Индикатор тока утечки позволяет мгновенно определять, сработал ли блок ВДТ при возникновении дифференциального тока или при нажатии кнопки Тест
- Индикатор положения контактов указывает, разомкнуты ли контакты блока УЗО
- Безопасная работа под напряжением при использовании отвертки с изолированным жалом.
- Возможность пломбирования устройства

Технические характеристики
Автоматические выключатели

Стандарты:	EN 60898, IEC898
Отключающая способность:	4,5 кА (MY) и 6кА (MB, MC)
Номинальный ток:	от 6 до 63 А (MY, MB) от 0,5 до 63 А (MC)
Полюсы:	1 P, 2P, 3P (MY) 1P, 2P, 3P, 4P (MB, MC)

Устройства защитного отключения

Стандарты:	EN 61008-1
Дифференциальный ток:	10, 30, 100, 300, 500 мА
Номинальный ток:	16, 25, 40, 63, 80, 100, 125 А
Полюсы:	2- и 4-полюсные
Тип:	AC, A

Дифференциальные автоматические выключатели

Стандарты:	DIN VDE 0664 T2
Отключающая способность:	4,5кА, 6кА
Дифференциальный ток:	10,30 мА
Номинальный ток:	от 6 до 40А
Полюсы:	2-полюса
Тип:	AC, A
Степень защиты:	IP 20

УЗО и АВДТ типа А описаны далее в данном каталоге
Информация по расширенному спекттру модульной аппаратуры Hager представлена в полном каталоге Hager

Советы для профессионалов

Безошибочныйй ввод провода обеспечивается при помощи новых PULL-UP-клемм, оснащенных диэлектрической защитной шторкой.

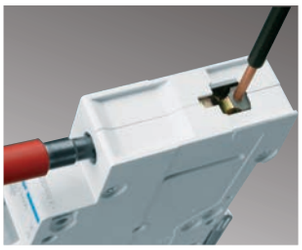

Простой и надежный монтаж проводов за счет механического защелкивания фазной шины

Металлический зажим обеспечивает надежную фиксацию аппарата на дин-рейке и в случае необходимости легкий демонтаж

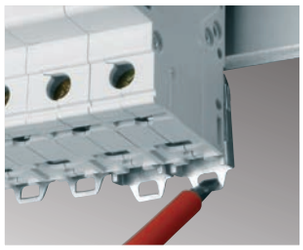

Новые модульные устройства защиты фирмы Hager на 100% совместимы с предшествующими сериями аппаратов Hager

Советы для профессионалов

Индикатор положения контактов и индикатор тока утечки – два важных индикатора для проведения быстрой диагностики неисправностей

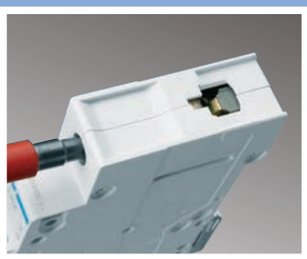

PULL-UP-клеммы – винт всегда остается на одном уровне и поэтому фиксировать провод можно при помощи отвертки с изолированным жалом

Изолированные U-образные клеммы и защитные наконечники для фазной шины гарантируют безопасный монтаж

При необходимости опломбируйте электрические цепи, в которых производится работа, – Ваша работа станет безопаснее

4500
3

- Номинальная отключающая способность 4,5 кА согласно EN 60 898
- Класс ограничения электроэнергии 3
- Номинальное напряжение 230/400 В
- Корпус IP20 с крышкой IP30
- Возможность установки вспомогательных контактов
- Возможность подключения фазной шиной
- Сечение подключаемого провода: до 25 мм²

MY120

Описание	*I_n [A]*	*Количество модулей по 17,5 мм*	***Код для заказа Характеристика C***
1-полюсные	6	1	**MY106**
	10	1	**MY110**
	13	1	**MY113**
	16	1	**MY116**
	20	1	**MY120**
	25	1	**MY125**
	32	1	**MY132**
	40	1	**MY140**
	50	1	**MY150**
	63	1	**MY163**

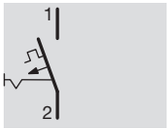

MY210

2-полюсные	6	2	**MY206**
	10	2	**MY210**
	16	2	**MY216**
	20	2	**MY220**
	25	2	**MY225**
	32	2	**MY232**
	40	2	**MY240**
	50	2	**MY250**
	63	2	**MY263**

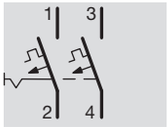

MY316

3-полюсные	6	3	**MY306**
	10	3	**MY310**
	16	3	**MY316**
	20	3	**MY320**
	25	3	**MY325**
	32	3	**MY332**
	40	3	**MY340**
	50	3	**MY350**
	63	3	**MY363**

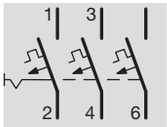

Возможны технические изменения

6000
3

- Номинальная отключающая способность 6 кА согласно EN 60 898
- Класс ограничения электроэнергии 3
- Номинальное напряжение 230/400 В
- Корпус IP20 с крышкой IP30
- Возможность установки вспомогательных контактов
- Возможность подключения фазной шиной
- Сечение подключаемого провода: до 25 мм²

Технические данные см. в Главном каталоге

MC116A

MC216A

MC316A

MB432A

Описание	*I_n [A]*	*Количество модулей по 17,5 мм*	***Код для заказа Характеристика B***	***Код для заказа Характеристика C***
1-полюсные 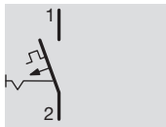	0,5	1	-	**MC100A**
	1	1	-	**MC101A**
	2	1	-	**MC102A**
	3	1	-	**MC103A**
	4	1	-	**MC104A**
	6	1	**MB106A**	**MC106A**
	10	1	**MB110A**	**MC110A**
	13	1	**MB113A**	**MC113A**
	16	1	**MB116A**	**MC116A**
	20	1	**MB120A**	**MC120A**
	25	1	**MB125A**	**MC125A**
	32	1	**MB132A**	**MC132A**
	40	1	**MB140A**	**MC140A**
	50	1	**MB150A**	**MC150A**
	63	1	**MB163A**	**MC163A**
2-полюсные 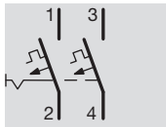	0,5	2	-	**MC200A**
	1	2	-	**MC201A**
	2	2	-	**MC202A**
	3	2	-	**MC203A**
	4	2	-	**MC204A**
	6	2	**MB206A**	**MC206A**
	10	2	**MB210A**	**MC210A**
	16	2	**MB216A**	**MC216A**
	20	2	**MB220A**	**MC220A**
	25	2	**MB225A**	**MC225A**
	32	2	**MB232A**	**MC232A**
	40	2	**MB240A**	**MC240A**
	50	2	**MB250A**	**MC250A**
	63	2	**MB263A**	**MC263A**
3-полюсные 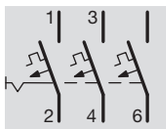	0,5	3	-	**MC300A**
	1	3	-	**MC301A**
	2	3	-	**MC302A**
	3	3	-	**MC303A**
	4	3	-	**MC304A**
	6	3	**MB306A**	**MC306A**
	10	3	**MB310A**	**MC310A**
	13	3	**MB313A**	**MC313A**
	16	3	**MB316A**	**MC316A**
	20	3	**MB320A**	**MC320A**
	25	3	**MB325A**	**MC325A**
	32	3	**MB332A**	**MC332A**
	40	3	**MB340A**	**MC340A**
	50	3	**MB350A**	**MC350A**
	63	3	**MB363A**	**MC363A**
4-полюсные 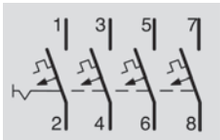	6	4	**MB406A**	**MC406A**
	10	4	**MB410A**	**MC410A**
	16	4	**MB416A**	**MC416A**
	20	4	**MB420A**	**MC420A**
	25	4	**MB425A**	**MC425A**
	32	4	**MB432A**	**MC432A**
	40	4	**MB440A**	**MC440A**
	50	4	**MB450A**	**MC450A**
	63	4	**MB463A**	**MC463A**

Автоматические выключатели премиальных серий

HAGER производит множество серий автоматических выключателей для надежной защиты кабелей и проводов отперегрузок и коротких замыканий. Автоматические выключатели с номиналами от 0,5А до 125А производятся сотключающими способностями от 6 кА до 50 кА (!) с различным количеством полюсов - от 1Р до 4Р.

Благодаря применению новой технологии BiConnect подключение автоматических выключателей можно выполнить просто и с экономией времени. Дополнительные устройства, такие как независимый расцепитель и расцепитель минимального напряжения, устанавливаются на автоматический выключатель без применения инструментов.

Более подробная информация – на наших сайтах в интернете

www.hagersystems.ru

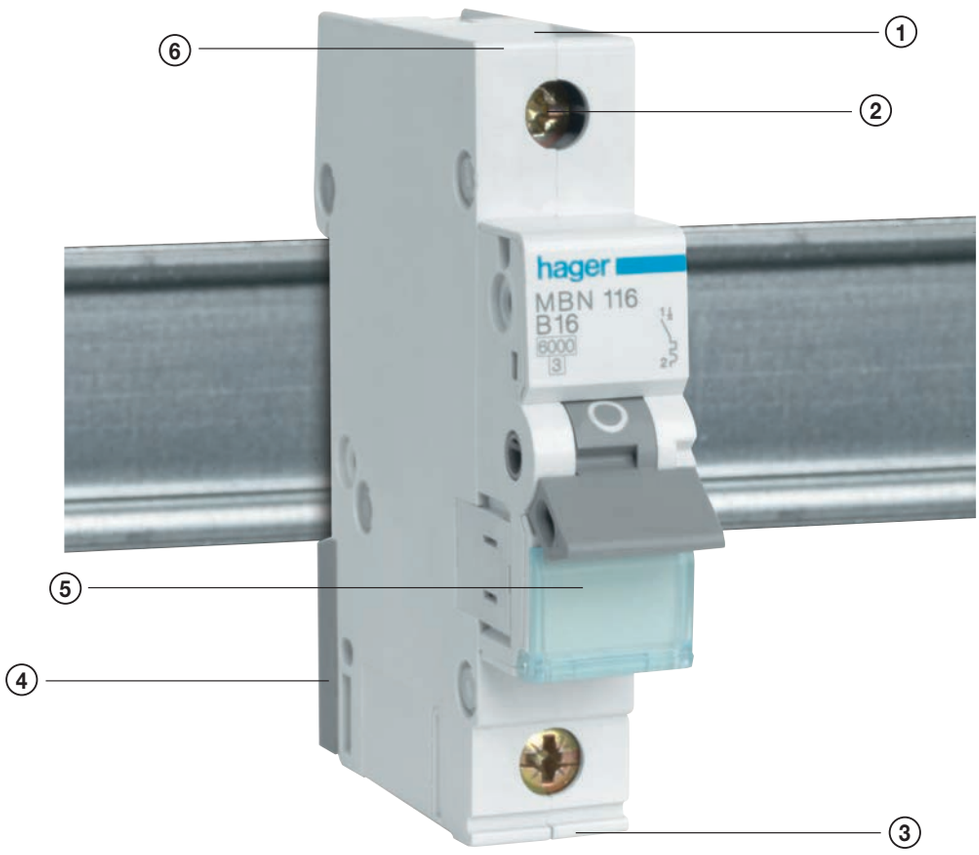

Преимущества для вас:

Высокая безопасность – однозначная индикация положения коммутации при помощи надписи ON/OFF (ВКЛ/ВЫКЛ) на рычажке включения. Хорошая защита от прикосновения – все токоведущие части закрыты от случайного прикосновения. Одновременное присоединение фазной шины и проводника при помощи клемм Bi-Connect.

Установка дополнительных приспособлений, таких как блок-контакт и расцепитель минимального напряжения, без применения инструментов. Возможен одиночный демонтаж с системы фазных шин благодаря новой защелке для крепления на дин-рейке.

Технические характеристики

Монтаж:	На дин-рейке в электрических распределительных щитках
Исполнение:	модульные устройства
Номинальная отключающая способность:	4,5 кА; 6 кА; 10 кА; 15 кА; 30 кА; 50 кА
Тип мгновенного расцепления:	B / C / D
Число полюсов:	1, 1+N, 2, 3, 3+N, 4
Номинальный ток:	от 0,5 до 63 А; от 80 до 125 А
Номинальное напряжение:	230 / 400 В, переменное
Принадлежности:	блок-контакт может устанавливаться дополнительно на все серии аппаратов

С автоматическими выключателями серии MBS и MCS монтаж проводки производится быстрее и надежнее по сравнению с винтовыми соединениями благодаря применению технологии присоединения QuickConnect (самозажимные клеммы)

Больше пространства при монтаже проводки: соединение с шиной производится благодаря вставным фазным шинам только при завершении операции (соединительная шина для быстрого подключения нескольких автоматов защиты одновременно)

Не создающая проблем технология вставных соединений применяется также для проводников без защитных наконечников на жилах (металлических гильз, охватывающих и удерживающих вместе концы многопроволочных проводников)

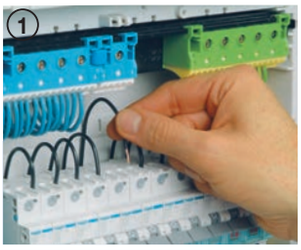

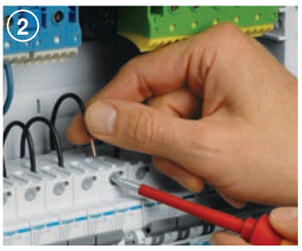

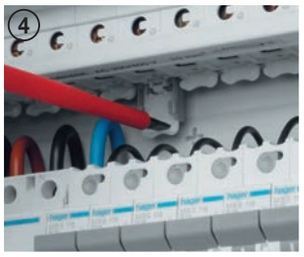

Простой демонтаж одного защитного автомата из группы

Советы для профессионалов

Долговечная и четкая маркировка благодаря наличию отдельных полей для выполнения надписей (места на передней поверхности аппарата рядной установки для обозначения защищаемой электрической цепи) с прозрачной защитной крышкой

Индикация тока утечки УЗО благодаря специальному окошку. Жёлтый цвет сигнализирует об отключении вследствие тока утечки.
УЗО типа А – большая безопасность в быту.

Быстрое добавление блок-контактов (дополнительного выключателя для вспомогательных функций) без использования инструментов

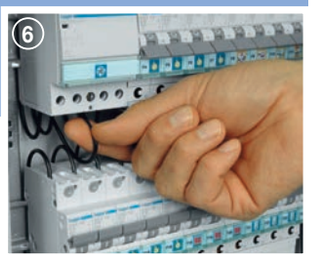

Повышенная безопасность благодаря конструкции с защитой от прикосновения (токоведущие части защищены от непреднамеренного прикосновения)

6000
3

- Отключающая способность 6 кА согласно EN 60 898
- Класс ограничения энергии 3
- Номинальное напряжение 230/400 вольт

- Корпус IP20 с крышкой IP30
- Возможность установки вспомогательных контактов
- Возможность подключения фазной шиной

- Сечение подключаемого провода: до 25 мм²

Технические данные см. в Главном каталоге

MBN116

MCN516

MBN216

MBN316

MCN606

Описание	*I_n [A]*	*Количество модулей по 17,5 мм*	***Код для заказа Характеристика B***	***Код для заказа Характеристика C***
1-полюсные	0,5	1	-	**MCN100**
	1	1	-	**MCN101**
	2	1	-	**MCN102**
	3	1	-	**MCN103**
	4	1	-	**MCN104**
	6	1	**MBN106**	**MCN106**
	10	1	**MBN110**	**MCN110**
	13	1	**MBN113**	**MCN113**
	16	1	**MBN116**	**MCN116**
	20	1	**MBN120**	**MCN120**
	25	1	**MBN125**	**MCN125**
	32	1	**MBN132**	**MCN132**
	40	1	**MBN140**	**MCN140**
	50	1	**MBN150**	**MCN150**
	63	1	**MBN163**	**MCN163**
1+N	6	2	**MBN506**	**MCN506**
	10	2	**MBN510**	**MCN510**
	16	2	**MBN516**	**MCN516**
	20	2	**MBN520**	**MCN520**
	25	2	**MBN525**	**MCN525**
	32	2	**MBN532**	**MCN532**
	40	2	**MBN540**	**MCN540**
	50	2	**MBN550**	**MCN550**
	63	2	**MBN563**	**MCN563**
2-полюсные	0.5	2	-	**MCN200**
	1	2	-	**MCN201**
	2	2	-	**MCN202**
	3	2	-	**MCN203**
	4	2	-	**MCN204**
	6	2	**MBN206**	**MCN206**
	10	2	**MBN210**	**MCN210**
	13	2	**MBN213**	**MCN213**
	16	2	**MBN216**	**MCN216**
	20	2	**MBN220**	**MCN220**
	25	2	**MBN225**	**MCN225**
	32	2	**MBN232**	**MCN232**
	40	2	**MBN240**	**MCN240**
	50	2	**MBN250**	**MCN250**
	63	2	**MBN263**	**MCN263**
3-полюсные	0.5	3	-	**MCN300**
	1	3	-	**MCN301**
	2	3	-	**MCN302**
	3	3	-	**MCN303**
	4	3	-	**MCN304**
	6	3	**MBN306**	**MCN306**
	10	3	**MBN310**	**MCN310**
	13	3	**MBN313**	**MCN313**
	16	3	**MBN316**	**MCN316**
	20	3	**MBN320**	**MCN320**
	25	3	**MBN325**	**MCN325**
	32	3	**MBN332**	**MCN332**
	40	3	**MBN340**	**MCN340**
	50	3	**MBN350**	**MCN350**
	63	3	**MBN363**	**MCN363**
3+N	6	4	**MBN606**	**MCN606**
	10	4	**MBN610**	**MCN610**
	13	4	**MBN613**	**MCN613**
	16	4	**MBN616**	**MCN616**
	20	4	**MBN620**	**MCN620**
	25	4	**MBN625**	**MCN625**
	32	4	**MBN632**	**MCN632**
	40	4	**MBN640**	**MCN640**
	50	4	**MBN650**	**MCN650**
	63	4	**MBN663**	**MCN663**

Возможны технические изменения

- Стандарт: IEC 898/ EN60898.
- Класс ограничения энергии 3.
- Расчетное напряжение 230/400 В~.
- Возможен одиночный демонтаж с системы фазных шин.
- С удобными для монтажа клеммами Bi-Connect.
- Приспособлены для последующей установки дополнительных устройств.
- Защита от прикосновения.
- Индикация положения контактов при помощи цветной маркировки.
- Пломбируемые клеммные крышки (MZN120), межфазные перегородки (MZN121)

NBN106

NBN216

NBN325

NDN416

Наименование	*I_n [A]*	*Количество модулей по 17,5 мм*	*Кол. в упаковке*	***№ для заказа хар. B***	***№ для заказа хар. C***	***№ для заказа хар. D***
1-полюсный	0,5	1	12		**NCN100**	**NDN100**
	1	1	12		**NCN101**	**NDN101**
	2	1	12		**NCN102**	**NDN102**
	3	1	12		**NCN103**	**NDN103**
	4	1	12		**NCN104**	**NDN104**
	6	1	12	**NBN106**	**NCN106**	**NDN106**
	10	1	12	**NBN110**	**NCN110**	**NDN110**
	13	1	12	**NBN113**	**NCN113**	**NDN113**
	16	1	12	**NBN116**	**NCN116**	**NDN116**
	20	1	12	**NBN120**	**NCN120**	**NDN120**
	25	1	12	**NBN125**	**NCN125**	**NDN125**
	32	1	12	**NBN132**	**NCN132**	**NDN132**
	40	1	12	**NBN140**	**NCN140**	**NDN140**
	50	1	12	**NBN150**	**NCN150**	**NDN150**
	63	1	12	**NBN163**	**NCN163**	**NDN163**
2-полюсный	0,5	2	6		**NCN200**	
	1	2	6		**NCN201**	
	2	2	6		**NCN202**	
	3	2	6		**NCN203**	
	4	2	6		**NCN 204**	
	6	2	6	**NBN206**	**NCN206**	
	10	2	6	**NBN210**	**NCN210**	
	13	2	6	**NBN213**	**NCN213**	
	16	2	6	**NBN216**	**NCN216**	
	20	2	6	**NBN220**	**NCN220**	
	25	2	6	**NBN225**	**NCN225**	
	32	2	6	**NBN232**	**NCN232**	
	40	2	6	**NBN240**	**NCN240**	
	50	2	6	**NBN250**	**NCN250**	
	63	2	6	**NBN263**	**NCN263**	
3-полюсный	0,5	3	4		**NCN300**	**NDN300**
	1	3	4		**NCN301**	**NDN301**
	2	3	4		**NCN302**	**NDN302**
	3	3	4		**NCN303**	**NDN303**
	4	3	4		**NCN304**	**NDN304**
	6	3	4	**NBN306**	**NCN306**	**NDN306**
	10	3	4	**NBN310**	**NCN310**	**NDN310**
	13	3	4	**NBN313**	**NCN313**	**NDN313**
	16	3	4	**NBN316**	**NCN316**	**NDN316**
	20	3	4	**NBN320**	**NCN320**	**NDN320**
	25	3	4	**NBN325**	**NCN325**	**NDN325**
	32	3	4	**NBN332**	**NCN332**	**NDN332**
	40	3	4	**NBN340**	**NCN340**	**NDN340**
	50	3	4	**NBN350**	**NCN350**	**NDN350**
	63	3	4	**NBN363**	**NCN363**	**NDN363**
4-полюсный	0,5	4	3		**NCN400**	**NDN400**
	1	4	3		**NCN401**	**NDN401**
	2	4	3		**NCN402**	**NDN402**
	3	4	3		**NCN403**	**NDN403**
	4	4	3		**NCN404**	**NDN404**
	6	4	3	**NBN406**	**NCN406**	**NDN406**
	10	4	3	**NBN410**	**NCN410**	**NDN410**
	13	4	3	**NBN413**	**NCN413**	**NDN413**
	16	4	3	**NBN416**	**NCN416**	**NDN416**
	20	4	3	**NBN420**	**NCN420**	**NDN420**
	25	4	3	**NBN425**	**NCN425**	**NDN425**
	32	4	3	**NBN432**	**NCN432**	**NDN432**
	40	4	3	**NBN440**	**NCN440**	**NDN440**
	50	4	3	**NBN450**	**NCN450**	**NDN450**
	63	4	3	**NBN463**	**NCN463**	**NDN463**

- Стандарт: IEC 60947-2 / EN 60947-2
- Номинальное напряжение изоляции Ui= 630 В по IEC60947-2
- Номинальное напряжение сети 230В до 240В / 400В до 440В AC
- Возможен одиночный демонтаж с системы фазных шин.
- С удобными для монтажа клеммами Bi-Connect.
- Калибровка номиналов аппаратов проведена для t= + 50°C
- Приспособлены для последующей установки дополнительных устройств.
- Защита от прикосновения IP2x
- Индикация положения контактов при помощи заводской цветной маркировки.
- Сечение присоединяемого провода: для многопроволочного - 25мм^2 для жёсткого - 35мм^2

новинка

NRN106

NRN216

NRN325

Наименование	*Icu [кА]*	*I_n [A]*	*Количество модулей по 17,5 мм*	*Кол. в упаковке*	***№ для заказа хар. C***	***№ для заказа хар. D***
1-полюсный	25	0,5	1	1	**NRN100**	**NSN100**
		1	1	1	**NRN101**	**NSN101**
		2	1	1	**NRN102**	**NSN102**
		3	1	1	**NRN103**	**NSN103**
		4	1	1	**NRN104**	**NSN104**
		6	1	1	**NRN106**	**NSN106**
		10	1	1	**NRN110**	**NSN110**
		13	1	1		**NSN113**
		16	1	1	**NRN116**	**NSN116**
		20	1	1	**NRN120**	**NSN120**
		25	1	1	**NRN125**	**NSN125**
	20	32	1	1	**NRN132**	**NSN132**
		40	1	1	**NRN140**	**NSN140**
	15	50	1	1	**NRN150**	**NSN150**
		63	1	1	**NRN163**	**NSN163**
2-полюсный	25	0,5	2	1	**NRN200**	**NSN200**
		1	2	1	**NRN201**	**NSN201**
		2	2	1	**NRN202**	**NSN202**
		3	2	1	**NRN203**	**NSN203**
		4	2	1	**NRN 204**	**NSN204**
		6	2	1	**NRN206**	**NSN206**
		10	2	1	**NRN210**	**NSN210**
		13	2	1		**NSN213**
		16	2	1	**NRN216**	**NSN216**
		20	2	1	**NRN220**	**NSN220**
		25	2	1	**NRN225**	**NSN225**
	20	32	2	1	**NRN232**	**NSN232**
		40	2	1	**NRN240**	**NSN240**
	15	50	2	1	**NRN250**	**NSN250**
		63	2	1	**NRN263**	**NSN263**
3-полюсный	25	0,5	3	1	**NRN300**	**NSN300**
		1	3	1	**NRN301**	**NSN301**
		2	3	1	**NRN302**	**NSN302**
		3	3	1	**NRN303**	**NSN303**
		4	3	1	**NRN304**	**NSN304**
		6	3	1	**NRN306**	**NSN306**
		10	3	1	**NRN310**	**NSN310**
		13	3	1		**NSN313**
		16	3	1	**NRN316**	**NSN316**
		20	3	1	**NRN320**	**NSN320**
		25	3	1	**NRN325**	**NSN325**
	20	32	3	1	**NRN332**	**NSN332**
		40	3	1	**NRN340**	**NSN340**
	15	50	3	1	**NRN350**	**NSN350**
		63	3	1	**NRN363**	**NSN363**
4-полюсный	25	0,5	4	1	**NRN400**	**NSN400**
		1	4	1	**NRN401**	**NSN401**
		2	4	1	**NRN402**	**NSN402**
		3	4	1	**NRN403**	**NSN403**
		4	4	1	**NRN404**	**NSN404**
		6	4	1	**NRN406**	**NSN406**
		10	4	1	**NRN410**	**NSN410**
		13	4	1		**NSN413**
		16	4	1	**NRN416**	**NSN416**
		20	4	1	**NRN420**	**NSN420**
		25	4	1	**NRN425**	**NSN425**
	20	32	4	1	**NRN432**	**NSN432**
		40	4	1	**NRN440**	**NSN440**
	15	50	4	1	**NRN450**	**NSN450**
		63	4	1	**NRN463**	**NSN463**

Возможны технические изменения

- Блок-контакт, сигнальный контакт, расцепитель с шунтовой катушкой, расцепитель минимального напряжения устанавливаются на все модульные автоматические выключатели.

- Защита от прикосновения.
- Запирающий механизм.
- Модули дистанционного управления для установки на другие автоматические выключатели и УЗО - по запросу.

Указание:
На защитный автомат можно установить максимум 3 блок-контакта (MZ201, MZ202) и один расцепитель (MZ203 … MZ206).
Пример: 3 x MZ201 + 1 x MZ203

MZ201

MZ202

MZ204

MZ205

MZ903

Наименование	*Описание*	*Количество модулей по 17,5 мм*	*Кол. в упаковке*	***№ для заказа***
Блок-контакт CA 6 A/230 B~ 13 21 14 22	Сигнализация в случае аварии, вызванной перегрузкой или коротким замыканием, при отключении защитного автомата вручную, а также при дистанционном отключении при помощи расцепителя с шунтовой катушкой и расцепителя минимального напряжения.	0,5	1	**MZ201**
Сигнальный контакт SD 6 A/230 B~ 91 93 92 94	Сигнализация в случае аварии, вызванной перегрузкой перегрузкой или коротким замыканием, а также при дистанционном отключении при помощи расцепителя с шунтовой катушкой и расцепителя минимального напряжения. Имеется кнопка сброса аварийного сигнала	0,5	1	**MZ202**
Расцепитель с шунтовой катушкой C1 C2	Расчетное напряжение срабатывания: от 230 В до 415 В переменного тока	1	1	**MZ203**
	от 110 В до 130 В постоянного тока от 24 В до 48 В переменного тока от 12 В до 48 В постоянного тока	1	1	**MZ204**
	Дистанционное отключение автомата			
Расцепитель минимального напряжения D1 U< D2	Расчетное рабочее напряжение: 48 В постоянного тока	1	1	**MZ205**
	230 В переменного тока	1	1	**MZ206**
	Отключение защитного автомата при падении сетевого напряжения. Диапазон расцепления: < 35% Un: выключение 35% - 70% Un: выключение или удержание > 70% Un: удержание Сразу после подачи сетевого напряжения возможно включение защитного автомата.			
Модуль дистанционного управления	Модуль для дистанционного включения и выключения состыкованных с ним 3- и 4-полюсных автоматических выключателей до 63А, в т.ч. с дифф. блоками	3	1	**MZ903**
Модуль дистанционного управления с возвратом включения	То же, что MZ903 с дополнительной функцией автоматического повторного включения после срабатывания расцепителя	3	1	**MZ913**
Расцепитель перенапряжения Устанавливается на модульные аппараты (ВА, УЗО, АВДТ, ВА с дифф. блоками)	Расцепление защитного автоматического выключателя при действующем напряжении Up=266..294В 50/60 Гц в течение 10-100 мс	1	1	**MZ209**

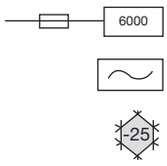

- Чувствительность к синусоидальному дифференциальному току от 10 до 300 мА
- Оптический индикатор состояния: включено-выключено
- Указатель причины выключения с помощью метки желтого цвета
- Устойчивость к токовым броскам до 250 А (8/20µS)
- Температура окружающего воздуха от -25 до +40°С
- Возможность подключения фазной шиной
- Возможность установки вспомогательных контактов
- Номинальное напряжение: однофазное: 230В трехфазное: 230/400В
- Сечение подключаемого провода: до 25 мм²

Технические данные см. в Главном каталоге

CD241J

CD441J

Описание	*I_n [A]*	*Кол-во модулей по 17,5мм*	*Код для заказа I Δ_n 10 мА*	*Код для заказа I Δ_n 30 мА*	*Код для заказа I Δ_n 100 мА*	*Код для заказа I Δ_n 300 мА*
2-полюсные	16 A	2	**CC217J**			
	25 A	2	**CCC225A**	**CD226J**	**CE226J**	**CF226J**
	40 A	2		**CD241J**	**CE241J**	**CF241J**
	63 A	2		**CD264J**	**CE264J**	**CF264J**
Селективные УЗО	63 A	2				**CPC263M**
4-полюсные	25 A	4		**CD426J**	**CE426J**	**CF426J**
	40 A	4		**CD441J**	**CE441J**	**CF441J**
	63 A	4		**CD464J**	**CE464J**	**CF464J**

Дифференциальные автоматические выключатели типа АС Отключающая способность 4,5 кА

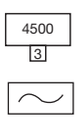

- Номинальное напряжение 230В
- Чувствительность к синусоидальному току
- Отключающая способность 4,5 кА
- Тип мгновенного расцепления С
- Оптический индикатор состояния контактов: включено-выключено
- Нормы: EN 61009-1, EN 61009-2-1, EN 60898
- Доп. устройства не устанавливаются

Технические данные см. в Главном каталоге

AD856J

Описание	*I_n [A]*	*$I\Delta_n$ [мА]*	*Количество модулей по 17,5 мм*	***Код для заказа***
2-полюсный	16	10	2	**ACC816F**
	6	30	2	**AD856J**
	10	30	2	**AD860J**
	16	30	2	**AD866J**
	20	30	2	**AD870J**
	25	30	2	**AD875J**
	32	30	2	**AD882J**
	40	30	2	**AD890J**

Возможны технические изменения

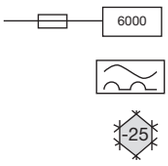

- Реагируют на переменные и пульсирующие токи утечки от 10 до 300 мА
- Оптический индикатор состояния: включено-выключено
- Указатель причины выключения с помощью метки желтого цвета
- Устойчивость к токовым броскам до 250 А (8/20µS)
- Температура окружающей среды от -25 до +40°C
- Возможность подключения фазной шиной
- Возможность установки вспомогательных контактов
- Номинальное напряжение: однофазное: 230В трехфазное: 230/400В
- Сечение подключаемого провода: до 25 мм²

Технические характеристики см. в Главном каталоге

CDA240D

CDA440D

CZ001

CZ009

Описание	*I_n [A]*	*Кол-во модулей по 17,5мм*	*Код для заказа I Δ_n 10 мА*	*Код для заказа I Δ_n 30 мА*	*Код для заказа I Δ_n 300 мА*	*Код для заказа I Δ_n 500 мА*
2-полюсные	16A	2	**CCA216D**	**CD216J**	**-**	**-**
	25A	2	**CCA225D**	**CDA225D**	**CFA225D**	**CGA225D**
	40A	2	**-**	**CDA240D**	**CFA240D**	**CGA240D**
	63A	2	**-**	**CDA263D**	**CFA263D**	**CGA263D**
4-полюсные	25A	4	**-**	**CDA425D**	**CFA425D**	**CGA425D**
	40A	4	**-**	**CDA440D**	**CFA440D**	**CGA440D**
	63A	4	**-**	**CDA463D**	**CFA463D**	**CGA463D**
	80A	4	**-**	**CD480D**	**CF480D**	**CG480D**
	100A	4	**-**	**CD484D**	**CF484D**	**CG484D**
	125A	4	**-**	**CDA490**	**CFA490**	**CGA490**
	40A	4	**-**	**-**	**CPA440D***	**-**
	63A	4	**-**	**-**	**CPA463D***	**-**
	80A	4	**-**	**-**	**CP480D***	**-**
	100A	4	**-**	**-**	**CP484D***	**-**
	125A	4	**-**	**-**	**CPA490***	**-**

* - Селективные УЗО

Вспомогательный контакт	**Комбинированный состояния и аварийного отключения, 2x(1НО+1НЗ), 230В для УЗО**		**CZ001**
Набор из 2 клеммных крышек для УЗО	**2 полюсного**	25-63A	**CZN005**
	4 полюсного	25-63A	**CZN006**
	2 полюсного	80-100A	**CZ007**
	4 полюсного	80-100A	**CZ008**
Вспомогательныйный контакт для УЗО	**Для 4 полюсного 125А, 1 но + 1 нз, 6А АС1**		**CZ009**

новинка

- Номинальное напряжение на 230В
- Срабатывание по переменному и пульсирующему постоянному дифференциальным токам
- Отключающая способность 6 кА
- Защита от сверхтоков по характеристикам B или C
- Визуальная индикация состояния контактов: включено-выключено
- Оптическая сигнализация причины выключения (с помощью метки желтого цвета)
- Возможность установки вспомогательных контактов
- Нормы: EN 61009-1, EN 61009-2-1, EN 60898

Технические данные см. в Главном каталоге

ADA916D AD916J

Описание	*I_n [A]*	*$I\Delta_n$ [мА]*	*Количество модулей по 17,5 мм*	***Коды для заказа***	
Характеристика B 2-полюсные	16	10	2	**ACA916D**	**AC916J**
	6	30	2	**ADA906D**	**AD906J**
	10	30	2	**ADA910D**	**AD910J**
	16	30	2	**ADA916D**	**AD916J**
	20	30	2	**ADA920D**	**AD920J**
	25	30	2	**ADA925D**	**AD925J**
	32	30	2	**ADA932D**	**AD932J**
	40	30	2		**AD940J**
Характеристика C 2-полюсные	16	10	2	**ACA966D**	**AC966J**
	6	30	2	**ADA956D**	**AD956J**
	10	30	2	**ADA960D**	**AD960J**
	16	30	2	**ADA966D**	**AD966J**
	20	30	2	**ADA970D**	**AD970J**
	25	30	2	**ADA975D**	**AD975J**
	32	30	2	**ADA982D**	**AD982J**
	40	30	2		**AD990J**

Стыкуемые блоки УДТ типа АС для автоматических выключателей до 63А

Стыкуемые блоки УДТ для модульных автоматических выключателей до 63А с правым расположением нейтрали

Нерегулируемый:
- **высокая чувствительность 30 мА,** мгновенное срабатывание
- **средняя чувствительность 300 мА,** мгновенное срабатывание

Тип АС

Эти устройства предназначены для стыковки с автоматическими выключателями с правой стороны для получения 4-х полюсных дифференциальных автоматов от 0,5 до 63А

Сечение присоединяемых проводников:
25 А:
- 6 мм^2 гибкий провод
- 10 мм^2 жесткий провод

40А, 63 А:
- 16 мм^2 гибкий провод
- 25 мм^2 жесткий провод

Номинальное напряжение: четырехполюсные: 230 / 400 В
тестовая кнопка: 230 / 400 В

Отвечает требованиям Приложения G к норме EN 61009-1.

BD426N

Наименование	*Уставка нерегулируемая $I_{\Delta n}$*	*In / A*	*Количество модулей по17,5 мм*	***№ для заказа***
Дифференциальный блок 4-полюсный	фиксированная 30 mA	25	2	**BD426N**
		40	3	**BD441N**
		63	3	**BD464N**
	фиксированная 300 mA	25	2	**BF426N**
		40	3	**BF441N**
		63	3	**BF464N**

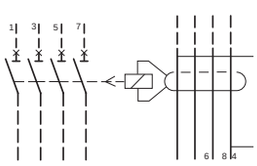

Стыковка блока УДТ и автомата – общая ширина в модулях по 17,5 мм

Комбинация	Общая ширина в модулях
4-полюсный блок УДТ 6-25А + 4-полюсный автомат	6
4-полюсный блок УДТ 32-63А + 4-полюсный автомат	7

Возможны технические изменения

KDN363F

KDN163A

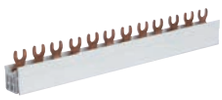
KDN363A

KDN381B

KDN383B

KB163A

KB363A

KF81A

KF82A

KF83A

KF83B

KF83C

Наименование	*Сечение (мм²)*	*Количество модулей по 17,5 мм*	*Кол. в упаковке*	***№ для заказа***
QuickConnect				
Для 1 УЗО, 4-полюсного + 8 автоматических выключателей, 1-полюсных	10	12	50	**KDN363F**
Шинка 3-ф для 6 шт. УЗО или диф. автоматов 2-полюсных с фазировкой L1+N, L2+N, L3+N,...	16	12	25	**KDN451D**
Шинка 3-ф для 27 шт. УЗО или диф.автоматов 2-полюсных, с фазировкой L1+N, L2+N, L3+N,...	16	54	10	**KDN451E**
1-полюсная				
Для 12 автоматических выключателей, 1-полюсных	10	12	100	**KDN163A**
Для 12 автоматических выключателей, 1-полюсных	16	12	100	**KDN180A**
2-полюсная				
Для 6 автоматических выключателей, УЗО или дифференциальных автоматических выключателей, 2-полюсных	10 16	12 12	50 50	**KDN263A** **KDN280A**
3-полюсная				
Для 4 автоматических выключателей, 3-полюсных или 12 1-полюсных	10	12	50	**KDN363A**
Для 4 автоматических выключателей, 3-полюсных или 12 1-полюсных	16	12	50	**KDN380A**
Для 1-полюсных автоматических выключателей с блок-контактом ($^1/_2$ габаритной единицы) L1H, L2H, L3H	16	1метр	10	**KDN381B**
Для 3-полюсных автоматических выключателей с блок-контактом ($^1/_2$ габаритной единицы) L1, L2, L3H	16	1метр	10	**KDN383B**
4-полюсная				
Для 3 автоматических выключателей, 4-полюсных, 3+N	10	12	25	**KDN463A**
Для 3 УЗО, 4-полюсных	16	12	25	**KDN480A**
Гребенчатая шина (1-полюсная)	10	12	50	**KB163A**
Изолированное исполнение	20	57	10	**KB190B**
Гребенчатая шина (2-полюсная)	10	12	10	**KB263A**
Изолированное исполнение	16	56	10	**KB280B**
Гребенчатая шина (3-полюсная)	10	12	10	**KB363A**
Изолированное исполнение	16	12	25	**KB380A**
	16	56	10	**KB380B**
Гребенчатая шина (4-полюсная)	10	12	10	**KB463A**
Изолированное исполнение	16	12	10	**KB480B**
	10	24	10	**KB463C**
Клемма для ввода питания сверху изолированные; для использования с гребенчатой шинкой и Al/Cu проводниками (указаны сечения жёстких однопроволочных кабелей) — Клемма штырьковая 1 x 25 мм²			10	**KF81A**
Клемма штырьковая 2 x 16 мм²			10	**KF82A**
Клемма штырьковая 1 x 25 мм²			10	**KF83A**
Клемма штырьковая 2 x 25 мм²			10	**KF83B**
Клемма штырьковая 1 x 35 мм² для шинок KB			10	**KF83C**

Модульные автоматические выключатели 80 - 125А и стыкуемые блоки УДТ

Автоматические модульные устройства защиты новой серии для потребительских электросетей на 80 - 125 А - это превосходные характеристики, простота и надежность.

Серия снабжена новыми удобными функциональными возможностями: кроме выводов, в которых применены три технические новинки, автоматические выключатели серий 80 - 125 А снабжены дополнительным контактом, рычажком с возможностью блокировки в выключенном положении, а УДТ просты в установке и предусматривают возможность регулировки параметров.

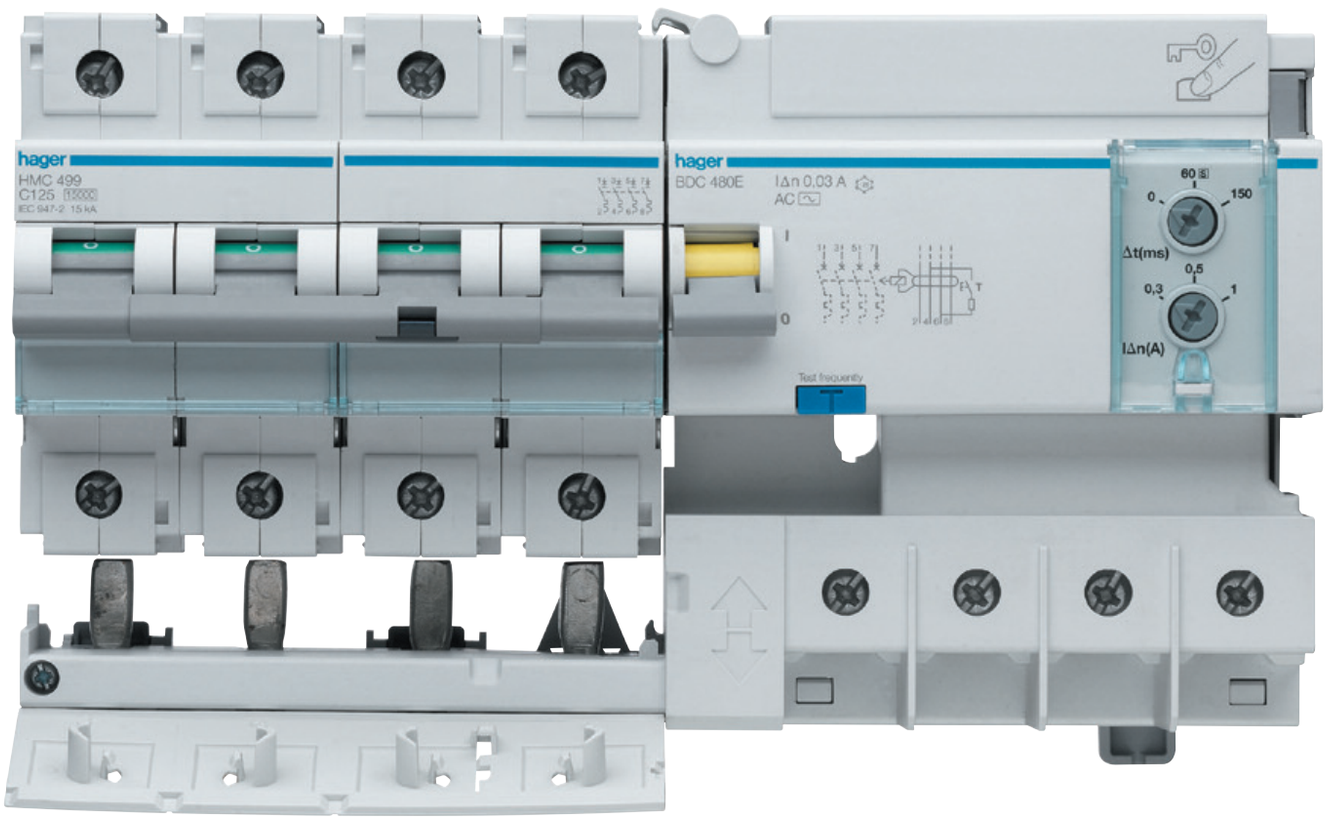

Преимущества новых изделий:

- Прочные клеммы с зажимными колодками и компенсацией затягивающего усилия позволяют компенсировать деформации, возникающие по мере старения кабеля, что продлевает срок эффективной службы электрического соединения
- Крепление стыкуемых УДТ упрощает и ускоряет монтаж
- Возможность регулировки чувствительности и задержки срабатывания УДТ (в некоторых вариантах исполнения)
- Дополнительная клемма у автоматических выключателей .

Технические характеристики:

Отключающая способность:	10 кА, 15 кА, 30 кА, 50 кА
Номинальный ток:	от 80 до 125 А
Тип мгновенного расцепления:	B, C, D
Число полюсов:	1, 2, 3, 4
Блоки УДТ:	Тип А, HI
Отвечают нормам:	EN 60-898, МЭК 947-2

Резкое защелкивание

Четкая индикация разомкнутого состояния сработавших секций

Все устройства этой серии снабжены клеммами с зажимами новой эксклюзивной конструкции, в которых применены три новаторских технических решения: система компенсации зажима, усиленные зажимы и зубчатые контакты.

Наличие у автоматических выключателей дополнительного контакта. Это очень удобно при подключении электропитания к маломощным вспомогательным цепям (вспомогательное устройство экстренного останова, устройство сигнализации неполадок...)

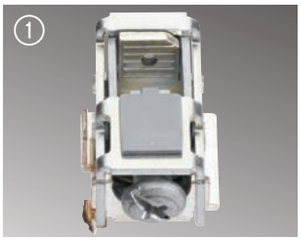

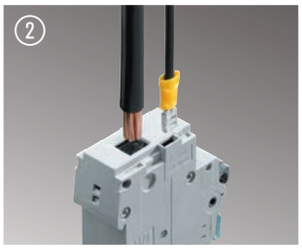

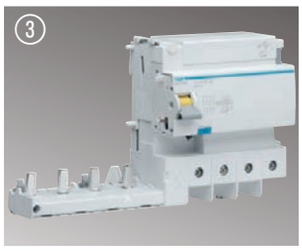

Установка всех устройств этой серии осуществляется в три приёма: установить, защелкнуть, затянуть контакты

Советы для профессионалов

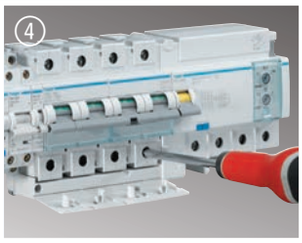

Еще одна новинка от фирмы Hager: специальные блокирующие приспособления не позволяют закрыть крышку УДТ, пока не затянуты все винты.

Предусмотрена возможность регулировки по дифференциальному току от 0,3 А до 1 А и по времени задержки срабатывания УДТ от 0 до 150 мс.

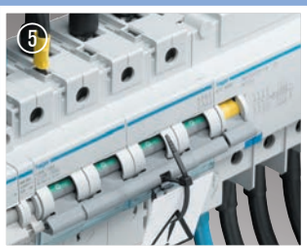

Выдвижное стопорное устройство позволяет заблокировать рычажок автомата 80 - 125 А в положении О (выкл), чтобы обесточить линию на время ремонтных работ.

Тип "C" 10000
EN 60898-1
10 kA
IEC 60947-2

In от 80 A до 125 A

Установка доп.контактов стандартной серии
Экономичный за счёт малых потерь мощности (5,5 W при 100 A)
Функция разъединителя (по МЭК60947-2)
Скорость работы контактов не зависит от скорости рычага
Встроенная блокировка рычага
Дополнительная отводящая клемма для малых сечений (плоский штекер)
Запатентованная система компенсации зажима провода обеспечивает долговременный и надёжный контакт.

Назначение:
для производственных помещений

Сечение присоединяемых проводников:
- 35 мм² гибкий проводник(50 для некоторых видов наконечников)
- 70 мм² жесткий проводник.
Соответствуют нормам EN 60898-1 для 80 - 125 A

HMF 199

HMF 399

Наименование	*In / A*	*Количество модулей по17,5 мм*	*№ для заказа*
1 - полюсный	**80**	1,5	**HMF180**
	100	1,5	**HMF190**
	125	1,5	**HMF199**
2 - полюсный	80	3	**HMF280**
	100	3	**HMF290**
	125	3	**HMF299**
3 - полюсный	80	4,5	**HMF380**
	100	4,5	**HMF390**
	125	4,5	**HMF399**
4 - полюсный	80	16	**HMF480**
	100	16	**HMF490**
	125	16	**HMF499**

15000
(EN 60898-1)
15 kA
IEC 60947-2

In от 80 A до 125 A

Наименование	*In / A*	*Количество модулей по17,5 мм*	*Тип "B"*	*Тип "C"*	*Тип "D"*
1 - полюсный	80	1,5	**HMB180**	**HMC180**	**HMD180**
	100	1,5	**HMB190**	**HMC190**	**HMD190**
	125	1,5	**HMB199**	**HMC199**	**HMD199**
2 - полюсный	80	3	**HMB280**	**HMC280**	**HMD280**
	100	3	**HMB290**	**HMC290**	**HMD290**
	125	3	**HMB299**	**HMC299**	**HMD299**
3 - полюсный	80	4,5	**HMB380**	**HMC380**	**HMD380**
	100	4,5	**HMB390**	**HMC390**	**HMD390**
	125	4,5	**HMB399**	**HMC399**	**HMD399**
4 - полюсный	80	6	**HMB480**	**HMC480**	**HMD480**
	100	6	**HMB490**	**HMC490**	**HMD490**
	125	6	**HMB499**	**HMC499**	**HMD499**

MZN 130

MZN 131

Клеммная крышка 1-полюсная	**MZN130**
Межфазные перегородки (набор из 3 шт.)	**MZN131**

Возможны технические изменения

50 kA по МЭК 60947-2
In от 10 до 63 A
U_N=240/415 V~

30 kA по МЭК 60947-2
In от 80 до 125 A
U_N=230/400 V~

- Экономичный засчёт малых потерь энергии
- Зелёная индикация на рычаге в положении ВЫКЛ
- Скорость работы контактов не зависит от скорости управления рычагом
- Возможность блокировки рычага в положении ВЫКЛ
- Возможность использования доп. контактов стандартной серии
- Установка на ДИН-рейку
- Защита от прикосновения IP20

Подключение провода:
- однопроволочный - до 35мм^2
- многопроволочный - до 25 мм^2

новинка

HMX116

HMX216

HMX316

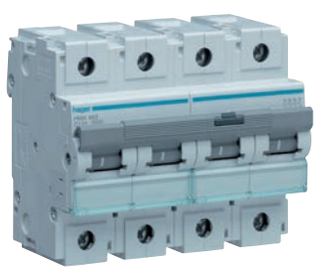
HMX463

Наименование	*Номинальная отключающая способность*	*In [A]*	*Количество модулей по17,5 мм*	*Шт. в упак.*	***№ для заказа***
1-полюсные	**50 kA**	10	1,5	1	**HMX110**
		16	1,5	1	**HMX116**
		20	1,5	1	**HMX120**
		25	1,5	1	**HMX125**
		32	1,5	1	**HMX132**
		40	1,5	1	**HMX140**
		50	1,5	1	**HMX150**
		63	1,5	1	**HMX163**
	30 kA	80	1,5	1	**HMK180**
		100	1,5	1	**HMK190**
		125	1,5	1	**HMK199**
2-полюсные 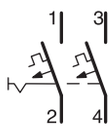	**50 kA**	10	3	1	**HMX210**
		16	3	1	**HMX216**
		20	3	1	**HMX220**
		25	3	1	**HMX225**
		32	3	1	**HMX232**
		40	3	1	**HMX240**
		50	3	1	**HMX250**
		63	3	1	**HMX263**
	30 kA	80	3	1	**HMK280**
		100	3	1	**HMK290**
		125	3	1	**HMK299**
3-полюсные 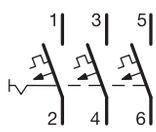	**50 kA**	10	4,5	1	**HMX310**
		16	4,5	1	**HMX316**
		20	4,5	1	**HMX320**
		25	4,5	1	**HMX325**
		32	4,5	1	**HMX332**
		40	4,5	1	**HMX340**
		50	4,5	1	**HMX350**
		63	4,5	1	**HMX363**
	30 kA	80	4,5	1	**HMK380**
		100	4,5	1	**HMK390**
		125	4,5	1	**HMK399**
4-полюсные 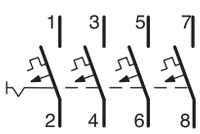	**50 kA**	10	6	1	**HMX410**
		16	6	1	**HMX416**
		20	6	1	**HMX420**
		25	6	1	**HMX425**
		32	6	1	**HMX432**
		40	6	1	**HMX440**
		50	6	1	**HMX450**
		63	6	1	**HMX463**
	30 kA	80	6	1	**HMK480**
		100	6	1	**HMK490**
		125	6	1	**HMK499**

Стыкуемые блоки УДТ для HMF

Нерегулируемый:
- **высокая чувствительность 30 мА,** мгновенное срабатывание
- **средняя чувствительность 300 мА,** мгновенное срабатывание

Регулируемый:
- чувствительность $I_{\Delta n}$ 0,3 - 0,5 - 1 А ...
- задержка срабатывания Δt 0 - S 60 -150 мс.

Эти устройства предназначены для стыковки с автоматическими выключателями с правой стороны для получения 2-х, 3-х, или 4-х полюсных дифференциальных автоматов от 80 до 125 А

Элементы регулировки:
Регуляторы "под шлиц" находятся с лицевой стороны автомата. Регуляторы закрыты прозрачной крышкой с возможностью её опломбирования.

Тип А и HI: :
Поскольку для электрооборудования с однофазным питанием характерны токи утечки с постоянной составляющей, для защиты людей от поражения электрическим током приходится использовать УДТ типа А.

Сработавший дифференциальный автомат сразу заметен: тумблер такой секции находится в нижнем положении (желтый цвет индикатора). Имеется кнопка для тестирования и проверки срабатывания дифференциальной защиты.

Клеммы - зажимы с компенсацией затягивающего усилия
Эти блоки снабжены винтовыми зажимами с компенсатором затягивающего усилия, укрепляющей дужкой и удерживающими зажимными колодками. Эти детали обеспечивают долговечность и надежность электрического соединения.

Сечение присоединяемых проводников:
- 35 мм² гибкий провод (с некоторыми типами наконечников - до 50 мм²)
- 70 мм² жесткий провод

Номинальное напряжение:
-15 +10%
двухполюсные: 230 В
трех- и четырехполюсные: 230 / 400 В
тестовая кнопка: 230 / 400 В

Отвечает требованиям Приложения G к норме EN 61009-1.
Отвечает требованиям стандарта МЭК 60947-2

Наименование	*Уставка регулируемая/ нерегулируемая $I_{\Delta n}$*	*In / A*	*Количество модулей по17,5 мм*	***№ для заказа***
Двухполюсный дифференциальный блок 2 Р.Р.	фиксированная 30 мА	125	6	**BDH 280E**
	регулируемая 0,3 - 0,5 - 1 А 0 - S 60 - 150 мс	125	6	**BTH 280E**
Трехполюсный дифференциальный блок 3 Р.Р.	фиксированная 30 мА	125	6	**BDH 380E**
	регулируемая 0,3 - 0,5 - 1 А 0 - S 60 - 150 мс	125	6	**BTH 380E**
Четырехполюсный дифференциальный блок 4 Р.Р.	фиксированная 30 мА	125	6	**BDH 480E**
	фиксированная 300 мА	125	6	**BFH 480E**
	регулируемая 0,3 - 0,5 - 1 А 0 - S 60 - 150 мс	125	6	**BTH 480E**

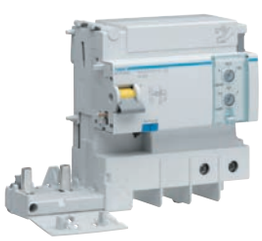

BTH 280E

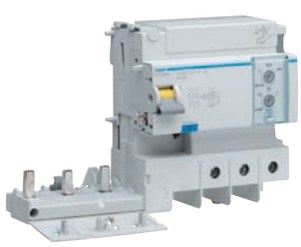

BTH 380E

BDH 480E

Возможны технические изменения

Тип мгновенного расцепления C

Номинальный ток (A)	Номинальная отключающая способность							
	4,5 кА	6 кА	10 кА	15 кА	20 кА	25 кА	30 кА	50 кА
0.5		MCxxxA, MCN	NCN			NRN		
1		MCxxxA, MCN	NCN			NRN		
2		MCxxxA, MCN	NCN			NRN		
3		MCxxxA, MCN	NCN			NRN		
4		MCxxxA, MCN	NCN			NRN		
6	MY	MCxxxA, MCN, MCS	NCN			NRN		
10	MY	MCxxxA, MCN, MCS	NCN			NRN		HMX
13		MCxxxA, MCN, MCS	NCN					
16	MY	MCxxxA, MCN, MCS	NCN			NRN		HMX
20	MY	MCxxxA, MCN, MCS	NCN			NRN		HMX
25	MY	MCxxxA, MCN, MCS	NCN			NRN		HMX
32	MY	MCxxxA, MCN, MCS	NCN		NRN			HMX
40	MY	MCxxxA, MCN, MCS	NCN		NRN			HMX
50	MY	MCxxxA, MCN, MCS	NCN	NRN				HMX
63	MY	MCxxxA, MCN, MCS	NCN	NRN				HMX
80			HMF	HMC			HMK	
100			HMF	HMC			HMK	
125			HMF	HMC			HMK	

Ширина устройств - 1 модуль по 17,5 мм на полюс;
для серий HMF, HMB, HMC, HMD, HMK и HMX - 1,5 модуля по 17,5 мм на 1 полюс.

Тип мгновенного расцепления D

Номинальный ток (A)	Номинальная отключающая способность							
	4,5 кА	6 кА	10 кА	15 кА	20 кА	25 кА	30 кА	50 кА
0.5			NDN			NSN		
1			NDN			NSN		
2			NDN			NSN		
3			NDN			NSN		
4			NDN			NSN		
6			NDN			NSN		
10			NDN			NSN		
13			NDN			NSN		
16			NDN			NSN		
20			NDN			NSN		
25			NDN			NSN		
32			NDN		NSN			
40			NDN		NSN			
50			NDN	NSN				
63			NDN	NSN				
80				HMD				
100				HMD				
125				HMD				

Тип мгновенного расцепления B

Номинальный ток (A)	Номинальная отключающая способность							
	4,5 кА	6 кА	10 кА	15 кА	20 кА	25 кА	30 кА	50 кА
0.5		MBxxxA, MBN, MBS						
1		MBxxxA, MBN, MBS						
2		MBxxxA, MBN, MBS						
3		MBxxxA, MBN, MBS						
4		MBxxxA, MBN, MBS						
6		MBxxxA, MBN, MBS	NBN					
10		MBxxxA, MBN, MBS	NBN					
13		MBxxxA, MBN, MBS	NBN					
16		MBxxxA, MBN, MBS	NBN					
20		MBxxxA, MBN, MBS	NBN					
25		MBxxxA, MBN, MBS	NBN					
32		MBxxxA, MBN, MBS	NBN					
40		MBxxxA, MBN, MBS	NBN					
50		MBxxxA, MBN, MBS	NBN					
63		MBxxxA, MBN, MBS	NBN					
80				HMB				
100				HMB				
125				HMB				

Возможны технические изменения

Техническая информация по модульным приборам
Автоматические выключатели

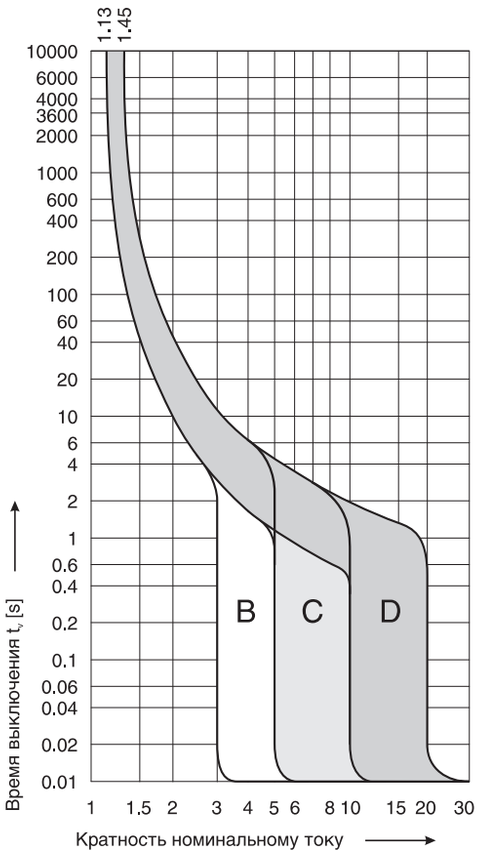

Характеристики выключения и использование:
Автоматические выключатели предназначены для защиты проводки от перегрузок и короткого замыкания.
Оснащены двумя типами расцепителей:
- Тепловой расцепитель с задержкой, который предохраняет проводку от перегрузок
- Электромагнитный расцепитель, который предохраняет проводку от воздействия короткого замыкания.

Использование:
Характеристика отключения B:
Для защиты кабелей и проводки во внутренних сетях. (разводка освещения и розеток, обогревательных приборов).

Характеристика отключения C:
Для защиты кабелей и проводки с более высокими токовыми бросками (ламповые группы, двигатели).

Характеристики отключения D:
Для защиты разводки с оборудованием, вызывающим высокие токовые броски. (трансформаторы, двигатели с тяжелым стартом).

Для I_3 = 2.55 x In действует: для $I_n \leq$ 32A 1 s < t < 60 s
Для $I_n >$ 32A 1 s < t < 120 s

Характеристики выключения B, C, D в соответстви EN 60 898

Стандарт	**Характеристика отключения**	**Тепловой расцепитель**			**Электромагнитный расцепитель**		
Согласно EN 60 898 При температуре 30°C		Минимальный испытательный ток	Максимальный испытательный ток	Время отключения	Минимальный испытательный ток	Вмаксимальный испытательный ток	Время отключения
	B	1,13 x I_n	1,45 x I_n	>1ч <1ч	3 x I_n	5 x I_n	>0,1с <0,1с
	C	1,13 x I_n	1,45 x I_n	>1ч <1ч	5 x I_n	10 x I_n	>0,1с <0,1с
	D	1,13 x I_n	1,45 x I_n	>1ч <1ч	10 x I_n	20 x I_n	>0,1с <0,1с

Автоматические выключатели для сетей постоянного тока:
Номинальное напряжение: 60 V DC – однополюсный
125 V DC – двухполюсный (последовательное подключение)

Показатели теплового расцепителя при этом остаются такими же как и в сетях переменного тока.

Изменяется только значения максимального испытательного тока электромагнитного расцепителя.

	Характеристика выключения			
	B		C	
	AC/50 Гц	DC	AC/50 Гц	DC
Минимальный испытательный ток	3,0 x I_n	3,0 x I_n	5 x I_n	5 x I_n
Минимальный испытательный ток	5,0 x I_n	7,5 x I_n	10 x I_n	15 x I_n

Автоматические выключатели

Технические характеристики

Конструкционный ряд		MB/MBS	MC/MCS	NBN	NCN	NDN	NRN	NSN
		от 0,5 до 63 А (кроме ND, MBS, MCS)						
Стандарты		DIN VDE 0641 часть 11 / 8-92, EN 60 898, IEC 898, IEC 60947-2						
Число полюсов		1, 2, 3, 1 + N, 3 + N, 4		1-4		1-4	1-4	
Характеристика срабатывания		B	C	B	C	D	C	D
Номинальное напряжение U_n		Однополюсное 230 / 400 В ~ Многополюсное 400 В ~					240 / 415 В AC 415 В AC	
Максимальное расчетное рабочее напряжение	**Переменное**	Однополюсное 230 / 400 В ~ Многополюсное 400 В ~					240 / 415 В AC 415 В AC	
	Постоянное	Однополюсное 60 В - Двухполюсное (при посл-ом вкл. обоих полюсов) 125 В -					60 В на полюс	
Минимальное расчетное рабочее напряжение	**Переменное**	12 В ~ и 12 В -						
	Постоянное							
Номинальная отключающая способность Icn		6 кА		10 кА			15 - 25 кА	
Номинальное напряжение изоляции Ui							630 В AC	
Номинальное импульсное напряжение Uimp							6 кВ	
Степень загрязнения микросреды		3 (по VDE до 32 А)						
Индикация положения контактов в положении Откл. (зелёный)		Нет	Нет	Да	Да	Да		
Расчетная частота		50 / 60 Гц						
Подключение		• Вход: готовая к подключению биконнектная (Bi-Connect) клемма с положением ожидания — от 1 до 25 мм² • Выход: утопленная в гнездо клемма — от 1 до 25 мм² • Вход: быстродействующий разъем (QuickConnect) — 63 А фазовая шина • Выход: быстродействующий разъем (QuickConnect) - массивный — от 1,5 - 4 мм² • Выход: быстродействующий разъем (QuickConnect)- гибкий (без концевой гильзы — от 1,5 - 4 мм²						
Момент затяжки резьбовых клемм при подключении		2,4 Нм на клемму					4 Нм	
Срок службы прибора при номинальной нагрузке		≤ 32 А 20 000 включений > 32 А 10 000 включений					10 000 EN60898	
Степень защиты		IP 2x, встроена в распределитель IP 30		IP 20, встроена в распределитель IP 30				
Температура окружающей среды		Рабочая температура: - 25°C до +60°C Температура хранения: - 25°C до +80°C						

Дублирующая защита

Конструкционный ряд	NH-предохранитель, тип gL	Дублирующая защита до
MBS, MCS	50 А	50 кА
	63 А	50 кА
и	80 А	50 кА
	100 А	50 кА
NB, NC, ND	125 А	25 кА

Для NRN, NSN, NQN по IEC 60947-2

In(A)	Icu(kA)
0,5А до 2А	80kA
3А до 4А	50kA
6А	30kA

Чертеж с нанесенными размерами MB, MC, MBS, MCS

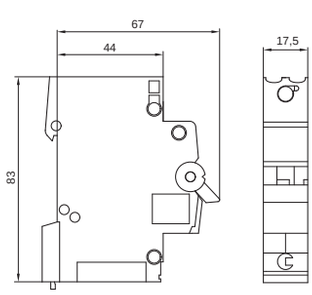

Чертеж с нанесенными размерами NBN, NCN, NDN

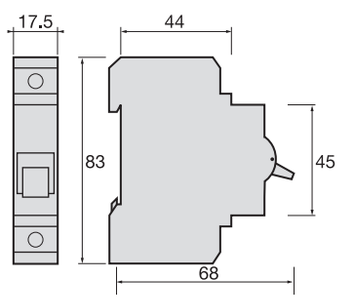

Чертёж с нанесёнными размерами NQN, NRN, NSN

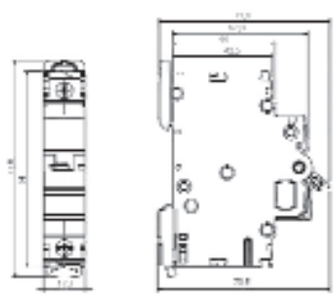

Дифференциальные автоматические выключатели - технические данные

Технические данные

Нормы	EN 61009-1 EN 61009-2-1
Номинальные токи	6, 10, 16, 20 A
Дифференциальный ток	$I\Delta_N$ 10 мА, 30 мА
Номинальное напряжение	230 V~
Частота	50/60 Гц
Характеристика автоматического выключателя	B или C согласно EN 60898
Отключающая способность	4,5 или 6 кА
Степень загрязнения сети	3
Устойчивость к токовым броскам	250 A (8/20)
Сечения подключаемых проводников	Многопроволочный: 16 мм² Однопроволочный: 25 мм²
Количество полюсов	2 (один защищен)
Эксплуатационная температура **Температура хранения**	От –25 до +40°C От –25 до +80°C

*) Характеристики отключениям указаны на страницах с техническими характеристиками автоматических выключателей

С учетом малогабаритности (ширина лишь 2 модуля по 17,5 мм) этот комбинированный прибор подходит прежде всего для розеточных разводок.

Клеммы подключения прибора позволяют помимо проводов использовать фазные шины и, соответственно, быстрое и надежное подключение дополнительных приборов.

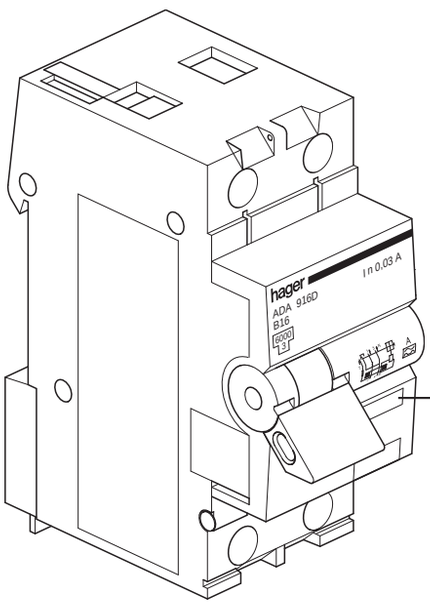

Дифференциальный автоматический выключатель это прибор, совмещающий в себе автоматический выключатель и устройство защитного отключения.

Безопасное разъединение цепи во всех полюсах обеспечено при:
- Возникновении токовых помех
- Перегрузках
- Коротких замыканиях

Электрическое подсоединение

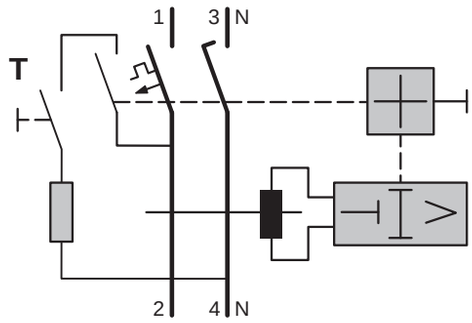

Размеры
Дифференциальные автоматические выключатели

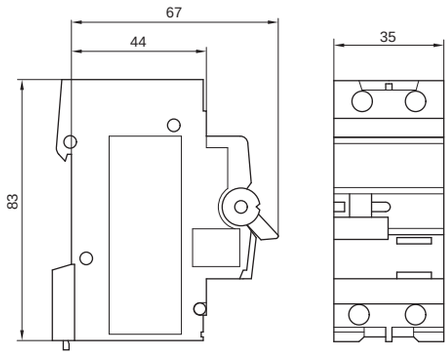

Сигнализация причины выключения.
При выключении по причине токовых неисправностей задействован желтый индикатор.

Устройства защитного отключения - технические данные

Технические данные

	Тип AC,S							Тип A,S									
	2 полюсные				4 полюсные			2 полюсные				4 полюсные					
Номинальный ток, In (A)	16	25	40	63	25	40	63	16	25	40	63	25	40	63	80	100	125
Номинальное напряжение, Ue (В~)	230				230 - 400			230				230 - 400					
Количество модулей (17.5 мм)	2				4			2				4					
Частота, f	50 Гц для всех изделий																
Номинальный ток утечки, IΔN (мА)	10	30 100 300 10	30 100 300	30 100 300 300 S	30 100 300	30 100 300	30 100 300	10 30	30 300 500 10	30 300 500	30 300 500	30 300 500	30 300 500 300 S	30 300 500 300 S	30 300 500 300 S	30 300 500 300 S	300 500 30 S
Пиковое значение допустимого сквозного тока	8/20 – 250A для всех изделий (кроме AC(S)-3000, A(S) – 5000A)																
Номинальный импульсный выдерживаемый ток	Волна 1.2/50µs - 6000A																
Номинальное напряжение изоляции, Ui	Для 2P 500В~, для 4P 900В~																
Эксплуатационная температура	От –25 до +40°C																
Температура хранения	От –25 до +70°C																
Сечение подсоединяемых проводников **Многопроволочный, мм²** **Однопроволочный, мм²**	 16 25							 16 25									 35 50
Корпус	IP20 (IP30 встроенный)																

Условная устойчивость к коротким замыканиям УЗО с предустановленными предохранителями
Устойчивость собственно УЗО к коротким замыканиям составляет 1,5 кА. Для повышения устойчивости к коротким замыканиям необходимо использовать предварительные предохранители

Приведенная таблица демонстрирует условную устойчивость УЗО с предустановленным предохранителем к коротким замыканиям

Устройство защитного отключения		Предустановленный предохранитель 63A/gL	Предустановленный предохранитель 80A/gL	Предустановленный предохранитель 100A/gL
2-полюсное	16 A	6000 A	5000 A	4500 A
	25 A	6000 A	5000 A	4500 A
	40 A	6000 A	5000 A	4500 A
4-полюсное	25 A	6000 A	5000 A	4500 A
	40 A	6000 A	5000 A	4500 A
	63 A	6000 A	5000 A	4500 A

УЗО двухполюсное

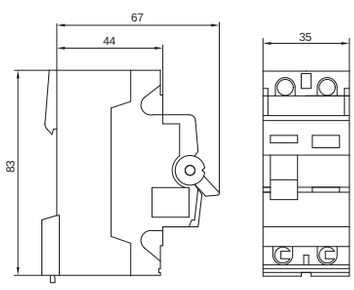

Вспомогательный и сигнальный контакт CZ001

Контакты Un/In	1 замыкающий + 1 размыкающий (беспотенциальный) 230V ~ 6A/AC 12
Количество модулей	1
Эксплуатационная температура **Температура хранения**	от -25 до +60°C от -25 до +80°C
Сечение подсоединяемых проводников: Многопроволочный Однопроволочный	 От 1x0,5 до 4мм² или от 2x0,5 до 1,5мм² От 1x1 до 6мм² или от 2x0,5 до 2,5мм²

Автоматические выключатели 80-125A

Технические характеристики

Серии		HMFxxx, HMBxxx-HMCxxx-HMDxxx, HMXxxx, HMKxxx			
Тип мгновенного расцепления при 30°C		HMF, HMC, HMX, HMK - C, HMB - B, HMD - D			
Число полюсов		1P	2P	3P	4P
Ширина в модулях по 17,5 мм		1,5	3	4,5	6
Номинальный ток: In		80A - 100A - 125A		HMX - 10-63A	HMK 80-100-125
Частота		50 / 60 Hz			
Номинальное напряжение: Un		240 / 415 В~			
Номинальная отключающая способность: Icn		10кА (EN898)-HMF 15кА (EN 898)-HMB,C,D 50кА-HMX, 30кА-HMK (МЭК60947-2)			
Номинальная граничная отключающая способность: Icu		10 кА (IEC 947-2)	15 кА (IEC 947-2)	HMF, HMB, -C, -D	
Рабочая номинальная отключающая способность: Ics		7,5 кА (EN 60898)/ 7,5 кА (IEC 947-2)		HMF, HMB, -C, -D	
Стойкость к ударному напряжению: Uimp		6 KV			
Напряжение изоляции: Ui		500 V			
Механический срок службы		10000 циклов			HMK - 8500
Электрический срок службы (EN 60898)		4000 циклов		HMX - 1500	
Рассеиваемая мощность при In	80A	5 W	10 W	15 W	20 W
	100A	5,5 W	11 W	16,5 W	22 W
	125A	8 W	16 W	24 W	32 W
Рассеиваемая мощность с кабелем	80A	8,2 W	16,4 W	24,6 W	32,8 W
	100A	9,1 W	18,1 W	27,2 W	36,3 W
	125A	11,9 W	23,8 W	35,7 W	47,6 W
Температура окружающей среды		-5 до +60°C (In 30°C)			
Температура хранения		-25 до +80°C			
Монтажное положение		Вертикально, горизонтально, плашмя			
Климатическое исполнение		95% влажности при 55°C			
Высота над уровнем моря		2000 м			
Степень защиты		IP 20			
Сечение присоединяемого проводника многопровлочный		35 мм²			
однопровлочный		70 мм²			
Дополнительный вывод: Плоская клемма		2,5 до 3,5 мм для кабеля 1,5 до 6мм² (max. 6A)			
Момент затяжки		3,5 до 5 Nm			
Вес		240 гр.	475 гр.	712 гр.	950 гр.

Магнитное расцепление при постоянном токе по отношению к In

Тип	C		D	
Стандарт	898	947	898	947
80A				
Im1 удержание	7,1.In	9,1	14,1	14,7
Im2 расцепление	14,1.In	13,6	28,3	22,1
100A				
Im1 удержание	7,1.In	7,9.In	14,1	14,1
Im2 расцепление	14,1.In	11,9.In	28,3	21,2
125A				
Im1 удержание	7,1.In	7,9.In	14,1	12,5
Im2 расцепление	14,1.In	11,9.In	28,3	18,7

Температурные поправочные коэффициенты

C°	In 80A	In 100A	In 125A
30	1.00	1.00	1.00
35	0.97	0.97	0.98
40	0.94	0.93	0.95
45	0.91	0.89	0.93
50	0.87	0.86	0.90
55	0.84	0.82	0.87
60	0.80	0.77	0.85

Габариты
HMF, HMB-C-D, HMX, HMK:

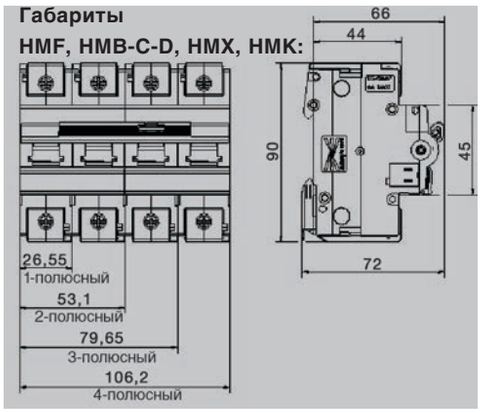

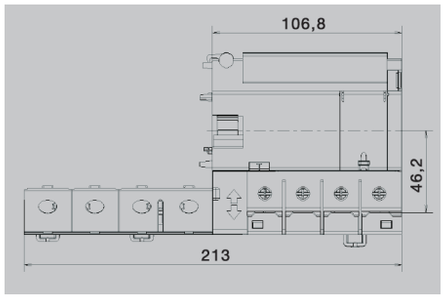

Модульные выключатели-разъединители, переключатели, кнопки, световые индикаторы и контакторы

Новое поколение модульных выключателей-разъединителей, гарантирует надежность работы и бóльшую безопасность обслуживающего персонала, благодаря наличию аппаратов с мини-индикаторами (сигнализация положения контактов светодиодом).
Выключатели на номинальные токи от 40 до 125 А оснащены клеммами Bi-connect, для электрического соединения через вильчатые шинки снизу.
Новые модульные переключатели питающих вводов выполнены с различным расположением общей точки, и обеспечивают легкий и безопасный переход на резервные источники энергии в условиях аварийной ситуации.
Новинкой можно назвать и вспомогательный переключатель (дополнительный контакт) сигнализации состояния, единый для всех модульных выключателей, переключателей и контакторов.

Ваши преимущества:

- Новый дизайн, совместимый со всей остальной аппаратурой Hager
- Полный спектр продуктов семейства на номинальные токи от 16 А до 125 А
- Место для маркировки с пластиковым окошком.
- Оттенок цвета рычага управления выключателями отличается от органов оперировнаия у других модульных устройств. Интуитивный интерфейс.
- Возможность установки вспомогательного переключателя

Технические характеристики:

Категория применения:	AC-22
Соответствие стандартам:	EN 60669-1, EN 60947-3, EN 60669-2-4
Номинальное напряжение:	230 / 400 V AC
Светодиодные индикаторы:	срок службы 100 000 ч
Механическая износостойкость:	до 320 000 циклов переключений

Описание
Для отключения всех родов токов.
Соответствие стандартам:
IEC 60947-3 для всего спектра выключателей
и EN60669 в диапазоне от 16 до 63 А.

Общая характеристика
Все выключатели оснащены зеленым/красным полями на рычаге для ясной визуализации положения контактов.

Технические характеристики:
Категория применения: AC22A
230 В / 400 В
От 16А до 32А типоразмер 1.
Сечение присоединений:
16 мм² – однопроволочный
10 мм² – многопроволочный
От 32 А до 63 А типоразмер 2.
Сечение присоединений:
25 мм² – однопроволочный
16 мм² – многопроволочный
От 63 А до 125 А типоразмер 3.
Сечение присоединений:
50 мм² – однопроволочный
35 мм² – многопроволочный

1-модульный = 17.5 мм
2-модульный = 35 мм
3-модульный = 52.5 мм
4-модульный = 70 мм

Поставляются в упаковках

SBN163

SBN263

SBN399

SBN499

Наименование	*Характеристики*		*Типоразмер*	*Ширина**	*Кол-во в упак.*	*№ для заказа*
Выключатель 1-полюсный	1 x 16A	230В~	1	1	1	**SBN116**
	1 x 25A	230В~	1	1	1	**SBN125**
	1 x 32A	230В~	1	1	1	**SBN132**
	1 x 40A	230В~	2	1	1	**SBN140**
	1 x 63A	230В~	2	1	1	**SBN163**
	1 x 80A	230В~	3	1	1	**SBN180**
	1 x 100A	230В~	3	1	1	**SBN190**
	1 x 125A	230В~	3	1	1	**SBN199**
Выключатель 2-полюсный	2 x 16A	230В~	1	1	1	**SBN216**
	2 x 25A	230В~	1	1	1	**SBN225**
	2 x 32A	230В~	1	1	1	**SBN232**
	2 x 40A	400В~	2	2	1	**SBN240**
	2 x 63A	400В~	2	2	1	**SBN263**
	2 x 80A	400В~	3	2	1	**SBN280**
	2 x 100A	400В~	3	2	1	**SBN290**
	2 x 125A	400В~	3	2	1	**SBN299**
Выключатель 3-полюсный	3 x 16A	400В~	1	2	1	**SBN316**
	3 x 25A	400В~	1	2	1	**SBN325**
	3 x 32A	400В~	1	2	1	**SBN332**
	3 x 40A	400В~	2	3	1	**SBN340**
	3 x 63A	400В~	2	3	1	**SBN363**
	3 x 80A	400В~	3	3	1	**SBN380**
	3 x 100A	400В~	3	3	1	**SBN390**
	3 x 125A	400В~	3	3	1	**SBN399**
Выключатель 4-полюсный	4 x 16A	400В~	1	2	1	**SBN416**
	4 x 25A	400В~	1	2	1	**SBN425**
	4 x 32A	400В~	1	2	1	**SBN432**
	4 x 40A	400В~	2	4	1	**SBN440**
	4 x 63A	400В~	2	4	1	**SBN463**
	4 x 80A	400В~	3	4	1	**SBN480**
	4 x 100A	400В~	3	4	1	**SBN490**
	4 x 125A	400В~	3	4	1	**SBN499**

* Ширина в модулях 17.5 мм

Описание
Для отключения всех родов токов.
Соответствуют стандартам: IEC 60947-3 и EN60669

Общая характеристика
Светодиодный оранжевый индикатор. Срок службы индикаторов: 100 000 ч.
Все выключатели оснащены зеленым/красным полями на рычаге для ясной визуализации положения контактов.

Технические характеристики:
Категория применения: AC22A
230 В / 400 В
От 16А до 32А типоразмер 1.
Сечение присоединений:
16 мм² – однопроволочный
10 мм² – многопроволочный

Поставляются в упаковках

SBT116

SBB116

SBM216

Наименование	*Характеристики*		*Типоразмер*	*Ширина**	*Кол-во в упак.*	*№ для заказа*
	1 x 16A	230В~	1	1	1	**SBT116**
	1 x 25A	230В~	1	1	1	**SBT125**
	1 x 32A	230В~	1	1	1	**SBT132**
	1 x 16A	230В~	1	1	1	**SBB116**
	1 x 25A	230В~	1	1	1	**SBB125**
	1 x 32A	230В~	1	1	1	**SBB132**
	2 x 16A	230В~	1	1	1	**SBT216**
	2 x 25A	230В~	1	1	1	**SBT225**
	2 x 32A	230В~	1	1	1	**SBT232**
	2 x 16A	230В~	1	1	1	**SBB216**
	2 x 25A	230В~	1	1	1	**SBB225**
	2 x 32A	230В~	1	1	1	**SBB232**
	2 x 16A	230В~	1	1	1	**SBM216**
	2 x 25A	230В~	1	1	1	**SBM225**
	2 x 32A	230В~	1	1	1	**SBM232**

SVN352

SVN433

Наименование	*Число полюсов.*	*I_n [A]*	*Количество модулей по 17,5 мм*	*Кол. в упаковке*	*№ для заказа*
Кнопочный выключатель 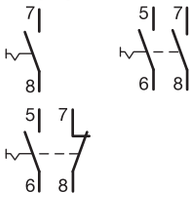	1н.о.	16	1	12	**SVN312**
	2н.о.	16	1	12	**SVN332**
	1н.о.+1н.з.	16	1	12	**SVN352**
	1н.з.	16	1	12	**SVN322**
	2н.з.	16	1	12	**SVN342**
Кнопочный выключатель с зеленой индикаторной лампой 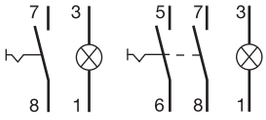	1н.о.	16	1	12	**SVN413**
	2 н.о.	16	1	12	**SVN433**
Гребенчатая шина (1-полюсная) для проводки переменного тока от 12 выключателей, переключателей, групповых выключателей (16, 25 А), кнопок, световых индикаторов и кнопочных выключателей	с коричневым покрытием			50	**KB163P**
	с синим покрытием			50	**KB163N**
Концевая заглушка для KB163P и KB163N				50	**KZ021**

KB163P

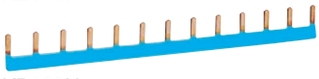
KB163N

Возможны технические изменения

- Стандарты:
  EN 60669-1
  ГОСТ Р 50030.5.1-2005
- Номинальное напряжение
  250 В ~ кнопка
  230 В ~ световой индикатор
- Срок службы индикатора
  100 000 ч

SVN311

SVN391

SVN411

SVN121 - SVN125

SVN127

SVN126

Наименование	*Число полюсов.*	*I_n [A]*	*Количество модулей по 17,5 мм*	*Кол. в упаковке*	***№ для заказа***
Кнопка	1н.о.	16	1	12	**SVN311**
	2н.о.	16	1	12	**SVN331**
	1н.з.	16	1	12	**SVN321**
	2н.з.	16	1	12	**SVN341**
	1н.о.+1н.з.	16	1	12	**SVN351**
	SVN371, SVN391 по 2 кнопки (зелёная и красная)				
	2 полюса, 2 кн. 2н.о.	16	1	12	**SVN371**
	2 полюса, 2 кн. 1н.о.+1н.з.	16	1	12	**SVN391**
Кнопка со световым индикатором	1н.о. зеленый	16	1	12	**SVN411**
	2н.о. красный	16	1	12	**SVN432**
	1н.з. красный	16	1	12	**SVN422**
	2н.з. зеленый	16	1	12	**SVN441**
	1н.о.+1н.з. красный	16	1	12	**SVN452**
Световой индикатор с диодом	бесцветный		1	12	**SVN125**
	красный		1	12	**SVN122**
	зеленый		1	12	**SVN121**
	желтый		1	12	**SVN123**
	синий		1	12	**SVN124**
	зеленый 12/48 В		1	12	**SVN131**
	красный 12/48 В		1	12	**SVN132**
	красный и зелёный двойной, 230В		1	12	**SVN126**
	двойной бесцветный, 230В		1	12	**SVN128**
	красный тройной 230 В		1	12	**SVN127**
	зелёный тройной, 230 В		1	12	**SVN221**
	красный, зелёный, оранжевый, 230В		1	12	**SVN129**

Описание
Для переключение всех видов токов.
Соответствуют стандартам: IEC 60947-3 все типоразмеры и EN60669 для номинальных токов от 16 до 63 А.

Общая характеристика
Все переключатели оснащены зеленым/красным полями на рычаге для ясной визуализации положения контактов.

Технические характеристики:
Категория применения: AC22A
230 В / 400 В
От 16 А до 40 А типоразмер 1.
Сечения присоединений:
16 мм^2 – однопроволочный
10 мм^2 – многопроволочный

1 модуль = 17.5 мм
2 модуля = 35 мм
3 модуля = 52.5 мм
4 модуля = 70 мм

Поставляются в упаковках

SFT440

SFB125

SFM125

Наименование	*Характеристики*		*Типоразмер*	*Ширина**	*Кол-во в упак.*	*№ для заказа*
Переключатель I-O-II с центральным положением Откл., общая точка сверху	1 x 40A	230В~	1	1	1	**SFT140**
	2 x 40A	230В~	1	2	1	**SFT240**
	3 x 40A	400В~	1	3	1	**SFT340**
	4 x 40A	400В~	1	4	1	**SFT440**
Переключатель I-O-II с центральным положением Откл., общая точка снизу	1 x 16A	230В~	1	1	1	**SFB116**
	1 x 25A	230В~	1	1	1	**SFB125**
	1 x 32A	230В~	1	1	1	**SFB132**
	2 x 16A	230В~	1	2	1	**SFB216**
	2 x 25A	230В~	1	2	1	**SFB225**
	2 x 32A	230В~	1	2	1	**SFB232**
Переключатель I-II, общая точка снизу	1 x 16A	230В~	1	1	1	**SFL116**
	1 x 25A	230В~	1	1	1	**SFL125**
	1 x 32A	230В~	1	1	1	**SFL132**
	2 x 16A	230В~	1	2	1	**SFL216**
	2 x 25A	230В~	1	2	1	**SFL225**
	2 x 32A	230В~	1	2	1	**SFL232**
Выключатель 2-х полюсный	1 x 25A	230В~	1	1	1	**SFM125**
	1 x 32A	230В~	1	1	1	**SFM132**

NO+NC

* Ширина в модулях 1 7 .5 мм

Возможны технические изменения

Переключетели модульные до 63А

Модульный переключатель питания совместим с остальной модульной аппаратурой, монтируется в обычных распределительных щитках (монтаж на Дин-рейку TS35)

Внимание: Силовые цепи, должны быть защищены от короткого замыкания и перегрузки (например выключатель с защитой от сверхтоков). Сам переключатель не является защитным устройством.
Внимание: максимальная отключающая способность переключателя не более 4,5кА!

Технические характеристики:
- Номинальное напряжение изоляции до 500В
- Номинальное импульсное напряжение 4кВ
- температура хранения от -20°C до +50°C
- Номинальная рабочая температура от 0°C до +45°C
- сечения присоединений:
  – однопроволочным 25мм²
  – многопроволочным 16мм²
- соответствует стандарту EN 60947-3
- соответствует стандарту EN 60669-1
- номинальное напряжение 250 В~ (фаза-нейтраль) 400 В~ (линейное)
- защита от прикосновения в соответствии с DIN VDE 0106 часть 100
- термический ток I_{th} (40°C) – 63 А
- номинальная частота: 50/60Гц

SF263

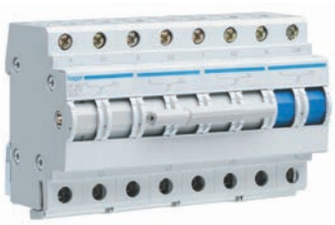
SF463

Наименование	*Число полюсов*	*In [A]*	*Ширина**	*Кол-во в упак.*	*№ для заказа*
Модульный переключатель питающих вводов	1+N	63	4	1	**SF263**
	3+N	63	8	1	**SF463**

3 позиции I-O-II

* Ширина в модулях 17,5 мм

Выключатели в компактных корпусах

- Соответствуют стандарту EN 60669-1
- Номинальное напряжение 400 В~ (линейное)
- сечения присоединений 40–63А: многопроволочный 16 мм², однопроволочный 25 мм²

SH363K

SH363S

Наименование	*Число полюсов*	*In [A]*	*Ширина****	*Кол-во в упак.*	*№ для заказа*
Выключатель в компактном корпусе	3	63	2,5	1	SH363N*
	4	63	3,5	1	SH463N*
с дополнительной клеммой**	3	63	2,5	1	SH363K*
с дополнительной клеммой**	4	63	3,5	1	SH463B*
блокируемый, пломбируемый либо запираемый с дополнительной клеммой**	3	63	2,5	1	SH363S*

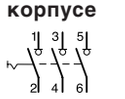

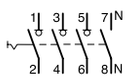

* Устойчивость к току короткого замыкания = 10 кА при входном предохранителе 63А типа gL.
** Дополнительная клемма 10 мм² (KF00A) установленная на заводе может быть подсоединена к любой фазе.
*** Ширина в модулях 17.5 мм

Контакторы стандартные для коммутации электрических цепей

Эти мощные инструменты незаменимы для управления устройствами освещения, отопления, вентиляции и т.д.

Положение силовых контактов индицируется в специальном окне.

Технические характеристики:

- Категория применения AC7a - 240 В AC (1P/2P) / 440 В AC (3P/4P)
- Все выводы под крестовую отвёртку PZ2
- Возможна установка доп. контатка и пломбировочных крышек
- Соотв. стандарту CEI EN 61095

Область применения:

- Лампы галогеновые и накаливания
- Люминесцентные трубчатые (энергосберегающие, одиночные и двойные, компенсированные и нет, с электронными трансформаторами)
- Газоразрядные лампы (Высокого давления ртутные и натриевые, металлогалогеновые, высокого и низкого давления, компенсированные и нет)
- Резистивные нагрузки (Категория AC7a)
- Индуктивные нагрузки (Категория AC7b)

Для уменьшения взаимного нагрева между соседними устройствами рекомендуется устанавливать проставку для отвода тепла LZ060.

Подробные технические данные указаны на технических страницах

Наименование	*Напряжение управления*	*Номин. ток силовых контактов AC7*	*Ширина в модулях 17,5 мм*	*Кол-во в упаковке*	*№ для заказа*
Контакторы стандартные					
2 НО					
	230 В ~ 50 Гц	40 А	3	4	**ESC240**
	24 В ~ 50 Гц	40 А	3	1	**ESD240**
	230 В ~ 50 Гц	63 А	3	4	**ESC263**
	24 В ~ 50 Гц	63 А	3	1	**ESD263**
2 НЗ					
	230 В ~ 50 Гц	40 А	3	1	**ESC241**
	24 В ~ 50 Гц	40 А	3	1	**ESD241**
	230 В ~ 50 Гц	63 А	3	1	**ESC264**
	24 В ~ 50 Гц	63 А	3	1	**ESD264**
3 НО					
	230 В ~ 50 Гц	40 А	3	4	**ESC340**
	230 В ~ 50 Гц	63 А	3	1	**ESC363**
2 НО + 2 НЗ					
	230 В ~ 50 Гц	40 А	3	1	**ESC442**
	230 В ~ 50 Гц	63 А	3	1	**ESC465**
3 НО + 1 НЗ					
	230 В ~ 50 Гц	40 А	3	1	**ESC443**
	230 В ~ 50 Гц	63 А	3	1	**ESC466**
4 НО					
	230 В ~ 50 Гц	40 А	3	4	**ESC440**
	24 В ~ 50 Гц	40 А	3	4	**ESD440**
	230 В ~ 50 Гц	63 А	3	4	**ESC463**
	24 В ~ 50 Гц	63 А	3	1	**ESD463**
4 НЗ					
	230 В ~ 50 Гц	40 А	3	1	**ESC441**
	230 В ~ 50 Гц	63 А	3	1	**ESC464**
	24 В ~ 50 Гц	63 А	3	1	**ESD464**

ESC463

Возможны технические изменения

Контакторы Эко для коммутации электрических цепей
Экологичные контакторы (Эко) потребляют в среднем на 30% энергии меньше чем стандартные.

Технические характеристики:
- Категория применения AC7a - 240 В AC (1P / 2P) / 440 В AC (3P / 4P)
- Все винты под крестовую отвёртку PZ2
- Возможна установка доп. контатка и пломбировочных крышек
- Соотв. стандарту: CEI EN 61095

Область применения:
- Лампы галогеновые и накаливания
- Люминесцентные трубчатые (энергосберегающие, одиночные и двойные, компенсированные и нет, с электронными трансформаторами)
- Газоразрядные лампы (Высокого давления ртутные и натриевые, металлогалогеновые, высокого и низкого давления, компенсированные и нет)
- Резистивные нагрузки (Категория AC7a)
- Индуктивные нагрузки (Категория AC7b)

Для уменьшения взаимного нагрева между соседними устройствами рекомендуется устанавливать проставку для отвода тепла LZ060.

Подробные технические данные указаны на технических страницах

ESC125

ESC225

ESC325

ESC425

Наименование	*Напряжение управления*	*Номин. ток силовых контактов AC7*	*Ширина в модулях 17,5 мм*	*Кол-во в упаковке*	*№ для заказа*
Контакторы, Эко					
1 НО					
	230 В ~ 50/60 Гц	25 A	1	12	**ESC125**
	24 В ~ 50 Гц	25 A	1	1	**ESD125**
1 НЗ					
	230 В ~ 50/60 Гц	25 A	1	12	**ESC126**
2 НО					
	230 В ~ 50/60 Гц	25 A	1	12	**ESC225**
	24 В ~ 50 Гц	25 A	1	12	**ESD225**
	8/12 В ~50 Гц	25 A	1	12	**ESL225**
2 НЗ					
	230 В ~ 50/60 Гц	25 A	1	12	**ESC226**
	24 В ~ 50 Гц	25 A	1	1	**ESD226**
1 НО + 1 НЗ					
	230 В ~ 50/60 Гц	25 A	1	12	**ESC227**
	24 В ~ 50 Гц	25 A	1	1	**ESD227**
3 НО					
	230 В ~ 50/60 Гц	25 A	2	6	**ESC325**
2 НО + 2 НЗ					
	230 В ~ 50/60 Гц	25 A	2	6	**ESC427**
	24 В ~ 50 Гц	25 A	2	1	**ESD427**
3 НО + 1 НЗ					
	230 В ~ 50/60 Гц	25 A	2	1	**ESC428**
	24 В ~ 50 Гц	25 A	2	1	**ESD428**
4 НО					
	230 В ~ 50/60 Гц	25 A	2	6	**ESC425**
	24 В ~ 50 Гц	25 A	2	6	**ESD425**
4 НЗ					
	230 В ~ 50/60 Гц	25 A	2	1	**ESC426**
	24 В ~ 50 Гц	25 A	2	1	**ESD426**

Контакторы бесшумные для коммутации электрических цепей.

Предлагаемые вашему вниманию бесшумные контакторы, несомненно, предназначены для применения в аппартаментах и гарантируют тишину в течение всего срока службы изделия.

Технические характеристики:

- Категория применения: AC7a - 240 В AC (1P / 2P) / 440 В AC (3P / 4P)
- Все винты под крестовую отвёртку PZ2
- Возможна установка доп. контатка и пломбировочных крышек
- Соотв. стандарту CEI EN 61095

Область применения:

- Лампы галогеновые и накаливания
- Люминесцентные трубчатые (энергосберегающие, одиночные и двойные, компенсированные и нет, с электронными трансформаторами)
- Газоразрядные лампы (Высокого давления ртутные и натриевые, металлогалогеновые, высокого и низкого давления, компенсированные и нет)
- Резистивные нагрузки (Категория AC7a)
- Индуктивные нагрузки (Категория AC7b)

Подробные технические данные указаны на технических страницах

ESC225S

ESC425S

ESC463S

Наименование	*Напряжение управления*	*Номин. ток силовых контактов AC7*	*Ширина в модулях 17,5 мм*	*Кол-во в упаковке*	*№ для заказа*
Контакторы, бесшумные					
2 НО	230 В ~ 50/60 Гц	25 A	1	12	**ESC225S**
	24 В ~ 50 Гц, 24 В DC	25 A	1	12	**ESD225S**
	12 В ~ 50 Гц, 12 В DC	25 A	1	1	**ESL225S**
	230 В ~ 50/60 Гц	40 A	3	1	**ESC240S**
	24 В ~ 50 Гц, 24 В DC	40 A	3	1	**ESD240S**
	12 В ~ 50 Гц, 12 В DC	40 A	3	1	**ESL240S**
	230 В ~ 50/60 Гц	63 A	3	1	**ESC263S**
	24 В ~ 50 Гц, 24 В DC	63 A	3	1	**ESD263S**
	12 В ~ 50 Гц, 12 В DC	63 A	3	1	**ESL263S**
3 НО	230 В ~ 50/60 Гц	25 A	2	1	**ESC325S**
	24 В ~ 50 Гц, 24 В DC	25 A	2	1	**ESD325S**
	230 В ~ 50/60 Гц	40 A	3	1	**ESC340S**
	230 В ~ 50/60 Гц	63 A	3	1	**ESC363S**
2 НО + 2 НЗ	230 В ~ 50/60 Гц	25 A	2	1	**ESC427S**
	24 В ~ 50 Гц, 24 В DC	25 A	2	1	**ESD427S**
	12 В ~ 50 Гц, 12 В DC	25 A	2	1	**ESL427S**
3 НО + 1 НЗ	230 В ~ 50/60 Гц	25 A	2	1	**ESC428S**
	24 В ~ 50 Гц, 24 В DC	25 A	2	1	**ESD428S**
	12 В ~ 50 Hz, 12 В DC	25 A	2	1	**ESL428S**
4 НО	230 В ~ 50/60 Гц	25 A	2	6	**ESC425S**
	24 В ~ 50 Гц, 24 В DC	25 A	2	1	**ESD425S**
	12 В ~ 50 Гц, 12 В DC	25 A	2	1	**ESL425S**
	230 В ~ 50/60 Гц	40 A	3	1	**ESC440S**
	24 В ~ 50 Гц, 24 В DC	40 A	3	1	**ESD440S**
	12 В ~ 50 Гц, 12 В DC	40 A	3	1	**ESL440S**
	230 В ~ 50/60 Гц	63 A	3	1	**ESC463S**
	24 В ~ 50 Гц 24 В DC	63 A	3	1	**ESD463S**
	12 В ~ 50 Гц, 12 В DC	63 A	3	1	**ESL463S**
4 НЗ	230 В ~ 50/60 Гц	25 A	2	1	**ESC426S**
	24 В ~ 50 Гц, 24 В DC	25 A	2	1	**ESD426S**
	12 В ~ 50 Гц, 12 В DC	25 A	2	1	**ESL426S**

Возможны технические изменения

Реле и контакторы с ручным управлением для коммутации эл. цепей

Эти реле и контакторы функционируют в трёх режимах, выбираемых переключателем спереди:

- OFF: Контакты в нерабочем положении (электроуправление блокировано)
- AUTO: Электрическое управление через катушку
- ON: Контакты во включённом рабочем положении (электрическое управление блокировано)

Контакторы «Эко» исполнения на 30% энергоэффективнее, чем стандартные контакторы.

Технические характеристики:

- Категория применения: AC7a - 240 В AC (1P / 2P) / 440 В AC (3P / 4P)
- Все винты под крестовую отвёртку PZ2
- Возможна установка доп. контатка и пломбировочных крышек
- Соотв. стандарту CEI EN 61095

Область применения:

- Лампы накаливания
- Люминесцентные трубчатые
- Газоразрядные лампы
- Резистивные нагрузки (Категория AC7a)
- Индуктивные нагрузки (Категория AC7b)

Подробные технические данные указаны на технических страницах

ERC218

ERC425

Наименование	*Напряжение управления*	*Номин. ток силовых контактов AC7*	*Ширина в модулях 17,5 мм*	*Кол-во в упаковке*	*№ для заказа*
Реле и контакторы, с ручным управлением Эко					
1 НО + 1 НЗ	230 В ~ 50/60 Гц	16 А	1	12	**ERC218**
	24 В ~ 50 Гц	16 А	1	1	**ERD218**
	8/12 В ~ 50 Гц	16 А	1	12	**ERL218**
2 НО	230 В ~ 50/60 Гц	16 А	1	12	**ERC216**
	24 В ~ 50 Гц	16 А	1	1	**ERD216**
	8/12 В ~ 50 Гц	16 А	1	1	**ERL216**
2 НЗ	230 В ~ 50/60 Гц	16 А	1	1	**ERC217**
	24 В ~ 50 Гц	16 А	1	1	**ERD217**
	8/12 В ~ 50 Гц	16 А	1	1	**ERL217**
3 НО	230 В ~ 50/60 Гц	16 А	2	1	**ERC316**
2 НО + 2 НЗ	230 В ~ 50/60 Гц	16 А	2	1	**ERC418**
	24 В ~ 50 Гц	16 А	2	1	**ERD418**
	8/12 В ~ 50 Гц	16 А	2	1	**ERL418**
4 НО	230 В ~ 50/60 Гц	16 А	2	6	**ERC416**
	230 В ~ 50/60 Гц	25 А	2	6	**ERC425**

Рубильники

Рубильники осуществляют включение и выключение под нагрузкой и обеспечивают безопасный разрыв для работ на отключённом участке сети. Монтаж производится на дин-рейке или монтажной панели щита.
Имеются рубильники от 20 А до 1600 А.

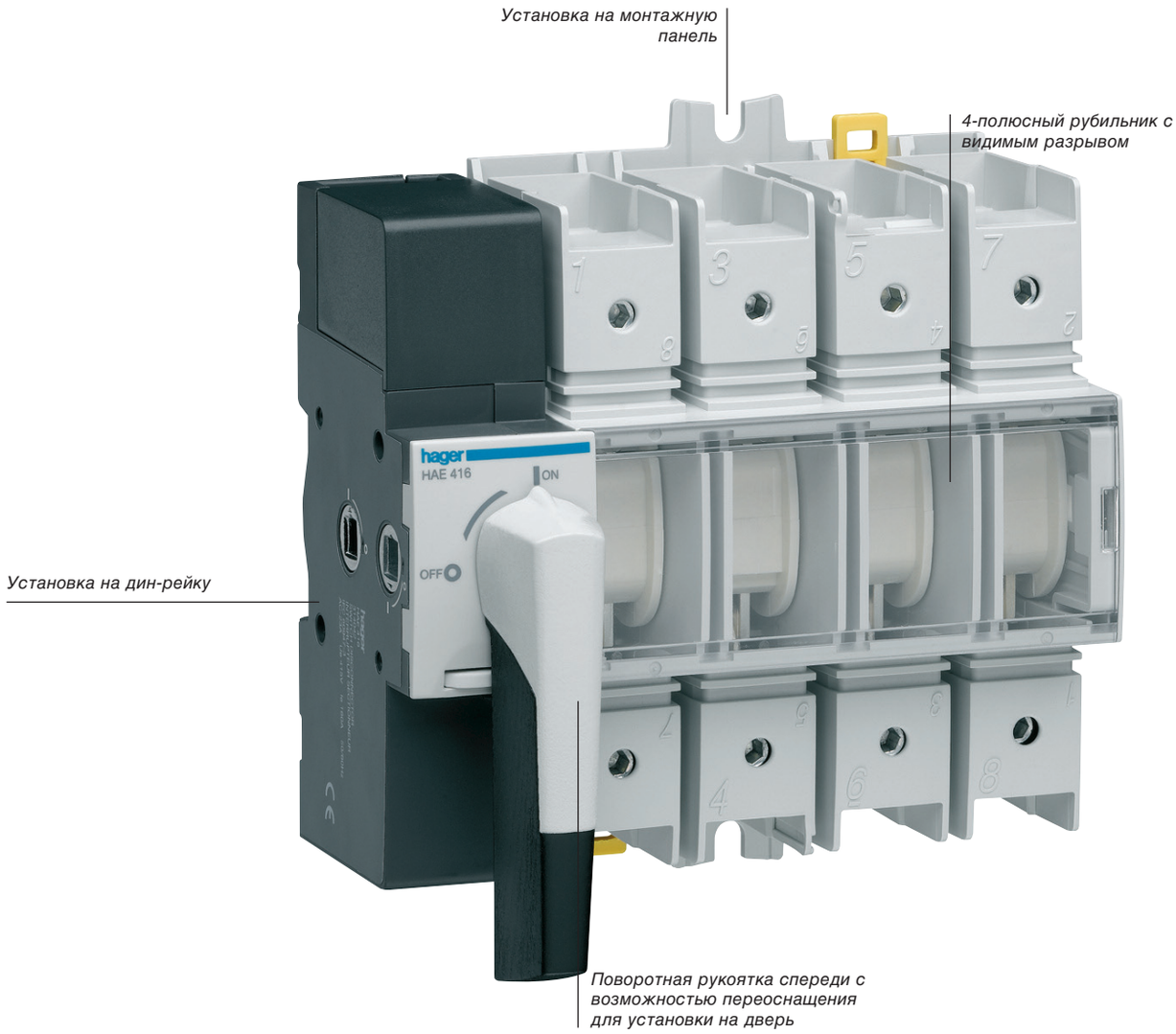

Ваши преимущества:

Для безопасного включения и выключения под нагрузкой
Выполняют безопасный разрыв, отключая часть сети, обеспечивая тем самым безопасность работ на линии.
Установка на ДИН-рейку и на монтажную панель.

Установка рубильников HAE в щиты Orion Plus - только на монтажную панель .
Поворотная рукоятка непосредственно на приборе с возможностью блокировки в состоянии ОТКЛ.

Технические характеристики

Монтаж:	на дин-рейке или монтажных панелях в распределительных щитах
Исполнение:	компактное
Степень защиты:	IP20
Напряжение изоляции:	690 - 800 В ~
Номинальный ток:	20 – 160 А
Электрическая прочность:	3,4,5,8,10 кВ
Количество полюсов:	3 и 4
Принадлежности:	поворотная рукоятка, дополнительные контакты, клеммы и изолирующие крышки выводов

- Модульный рубильник для установки на дин-рейке или монтажной панели
- Поворотная рукоятка непосредственно на приборе, блокируется в состоянии ОТКЛ посредством замка
- In: 20 – 160 А
- Степень защиты: IP 20
- Обеспечивает включение и выключение под нагрузкой и функцию безопасного разрыва для уверенных работ во всех сетях низкого напряжения

Свойства:
- Двойной разрыв на каждую фазу
- 20 - 125 А с видимым указателем положения выключателя
- 100 – 160 А с видимым разрывом контактов

Применение:
Во всех распределительных щитах и шкафах Hager.

Принадлежности:
- поворотная рукоятка на двери щита
- вспомогательный контакт

Стандарты:
МЭК60947-3

Прочие технические данные - в техническом приложении, а также по запросу.

HAB406

3-полюсный рубильник с указателем положения

Характеристики:
- AC 23 - 415 В AC
- Номинальное напряжение изоляции Ui: 800 В AC
- Макс. сечение кабеля. 16мм^2 жёсткий

Наименование	Упак	Артикул
Рубильник 3P 20A	1	**HAB302**
Рубильник 3P 32A	1	**HAB303**
Рубильник 3P 40A	1	**HAB304**
Рубильник 3P 63A	1	**HAB306**
Рубильник 4P 20A	1	**HAB402**
Рубильник 4P 32A	1	**HAB403**
Рубильник 4P 40A	1	**HAB404**
Рубильник 4P 63A	1	**HAB406**

HAC410

3-полюсный рубильник с указателем положения

Характеристики:
- AC 23 - 415 В AC
- Номинальное напряжение изоляции Ui: 800 В AC
- Макс. сечение кабеля. 35мм^2 жёсткий

Наименование	Упак	Артикул
Рубильник 3P 63A	1	**HAC306**
Рубильник 3P 80A	1	**HAC308**
Рубильник 3P 100A	1	**HAC310**
Рубильник 4P 63A	1	**HAC406**
Рубильник 4P 80A	1	**HAC408**
Рубильник 4P 100A	1	**HAC410**

HAD310

3-полюсный рубильник с указателем положения контактов

Характеристики:
- AC 23 - 415 В AC
- Номинальное напряжение изоляции Ui: 800 В AC
- Макс. сечение кабеля - 70 мм^2 жёсткий

Наименование	Упак	Артикул
Рубильник с указателем положения 3P 100A	1	**HAD310**
Рубильник с указателем положения 3P 125A	1	**HAD312**
Рубильник с указателем положения 4P 100A	1	**HAD410**
Рубильник с указателем положения 4P 125A	1	**HAD412**

HAE416

3-полюсный рубильник с видимым разрывом

Характеристики:
- AC 22 - 415 В AC
- Номинальное напряжение изоляции Ui: 800 В AC
- Макс. сечение кабеля. 70 мм^2 жёсткий

Наименование	Упак	Артикул
Рубильник с видимым разрывом 3P 100A	1	**HAE310**
Рубильник с видимым разрывом 3P 125A	1	**HAE312**
Рубильник с видимым разрывом 3P 160A	1	**HAE316**
Рубильник с видимым разрывом 4P 100A	1	**HAE410**
Рубильник с видимым разрывом 4P 125A	1	**HAE412**
Рубильник с видимым разрывом 4P 160A	1	**HAE416**

HZC113

Удлинители оси рукоятки для рубильников

Характеристики:
- HZC111 до 113 для HAB, HAC, HAD и HIM
- HZC114 до 116 для HAE

Наименование	Упак	Артикул
Ось N°5 150мм для аппаратов 20-125A	1	**HZC111**
Ось N°5 200мм для аппаратов 20-125A	1	**HZC112**
Ось N°5 320мм для аппаратов 20-125A	1	**HZC113**
Ось N°6 150мм для аппаратов 100-160A	1	**HZC114**
Ось N°6 200мм для аппаратов 100-160A	1	**HZC115**
Ось N°6 320мм для аппаратов 100-160A	1	**HZC116**

HZC010

Поворотные рукоятки для установки на дверь

Характеристики:
- IP55
- Запирается в позиции «выкл»
- Без удлинительной оси – заказывать отдельно.

Наименование	Упак	Артикул
Поворотная рукоятка для переключателей 20-100A HAB, HAC	1	**HZC010**
Поворотная рукоятка для переключателей 100-125A HAD	1	**HZC011**
Поворотная рукоятка для переключателей 100-160A HAE	1	**HZC014**

HZC311

Дополнительные контакты для рубильников HAB, HAC, HAD, HAE, HIM

Характеристики:
- опережающее размыкание

Наименование	Упак	Артикул
Доп. контакт 1НО + 1НЗ для рубильников 20-160A	1	**HZC311**
Доп. контакт 2НО для рубильников 20-160A	1	**HZC312**

HZC212

Изолирующие крышки выводов сверху и снизу

- В одном комплекте (упаковке) крышки для установки сверху и снизу на выводы аппарата.

Наименование	Упак	Артикул
Изолирующие крышки выводов для 3-п. рубильников. 20-63A HAB	1	**HZC211**
Изолирующие крышки выводов для 3-п. рубильников 63-100A HAC	1	**HZC213**
Изолирующие крышки выводов для 3-п. рубильников 100A-125A HAD	1	**HZC215**
Изолирующие крышки выводов для 3-п. рубильников 100-160A HAE	1	**HZC217**
Изолирующие крышки выводов для 4-п. рубильников. 20-63A HAB	1	**HZC212**
Изолирующие крышки выводов для 4-п. рубильников 63-100A HAC	1	**HZC214**
Изолирующие крышки выводов для 4-п. рубильников 100A-125A HAD	1	**HZC216**
Изолирующие крышки выводов для 4-п. рубильников 100-160A HAE	1	**HZC218**

Возможны технические изменения

Модульные рубильники-переключатели
для монтажа на ДИН-рейке или монтажной панели.
Рукоятка прямого управления запирается подвесным замком в пол. ОТКЛ.

Функции:
переключение под нагрузкой 2 низковольтных линий
- безопасный разрыв
- 3 фикс. положения I-0-II
- IP20
- Стандарты: МЭК 60947-3

Прочие технические данные - в техническом приложении, а также по запросу.

HIM404

Модульные рубильники-переключатели, 6- и 8-полюсные

Наименование	Упак	Артикул
Рубильник-переключатель 3x20A	1	**HIM302**
Рубильник-переключатель 3x40A	1	**HIM304**
Рубильник-переключатель 3x63A	1	**HIM306**
Рубильник-переключатель 3x80A	1	**HIM308**
Рубильник-переключатель 4x20A	1	**HIM402**
Рубильник-переключатель 4x40A	1	**HIM404**
Рубильник-переключатель 4x63A	1	**HIM406**
Рубильник-переключатель 4x80A	1	**HIM408**

HZC016

Поворотная рукоятка для установки на дверь шкафа

Характеристики:
- IP55
- Запирается в трёх позициях
- Без удлинительной оси - заказывать отдельно.

Наименование	Упак	Артикул
Поворотная рукоятка для переключателей 20-80A	1	**HZC016**

HZC212

Изолирующие крышки выводов сверху и снизу

- В одном комплекте (упаковке) крышки для изоляции всех выводов HIM сверху или снизу, т.е на 6 или 8 выводов.

Наименование	Упак	Артикул
Изолирующие крышки выводов для 3-п. рубильников. 20-40A HIM	1	**HZC211**
Изолирующие крышки выводов для 3-п. рубильников 63-80A HIM	1	**HZC213**
Изолирующие крышки выводов для 4-п. рубильников. 20-40A HIM	1	**HZC212**
Изолирующие крышки выводов для 4-п. рубильников 63-80A HIM	1	**HZC214**

- модульные рубильники-переключатели с ручным приводом, с видимым разрывом
- 8-полюсные

Ith (40°): 63 – 125 A
Un = 400/690 В~

Принцип работы:
- переключение под нагрузкой 2 питающих линий низкого напряжения с видимым разрывом

Свойства:
- видимый разрыв
- 3 положения I – 0 – II
- установка на дин-рейку
- компактная конструкция
- IP 20

Стандарты:
МЭК60947-3

Дополнительные принадлежности:
- ручка для двери
- дополнительные контакты
- соединительные шины

	Наименование	*Технические характеристики*	*I_n*	*Упак.*	***Артикул***
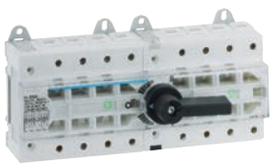 HI406R	**Модульные рубильники-переключатели** 3 фикс. позиции: I, 0, II 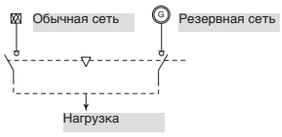	12 ПМ	63 A	1	**HI403R**
			80 A	1	**HI404R**
			100 A	1	**HI405R**
			125 A	1	**HI406R**
HZI001	**Рукоятка для установки на дверь** **- без удлинительной оси** **(заказывать отдельно)**				
	Рукоятка для переключателей 63-125A (запирается в 1-м положении)			1	**HZI001**
	Рукоятка для переключателей 63-125A (запирается в 3-х положениях)			1	**HZI004**
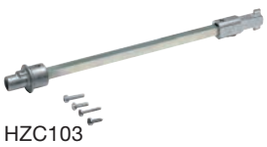 HZC103	**Удлинительная ось**				
	Ось для переключателей 63-125 A, дл. 200 мм			1	**HZC103**
	Ось для переключателей 63-125 A, дл. 320 мм			1	**HZC104**
HZ160R	**Дополнительные контакты** 2 переключающих	I_n = 5A - 250 В ~ AC1 опережающее размыкание и сигнализация положения 1+2	для HI403R HI404R, HI405R HI406R	1	**HZ160R**
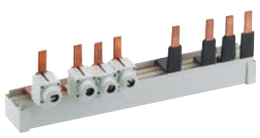 HZ156R	**Соединительная шина**		для HI403R HI404R, HI405R HI406R	1	**HZ156R**

Возможны технические изменения

Габаритный чертеж HAB / HAC

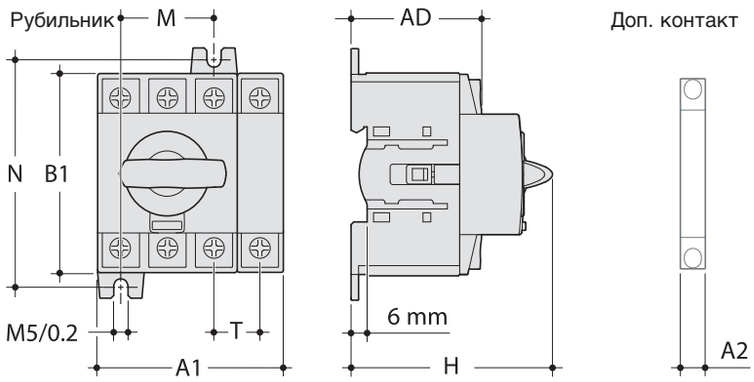

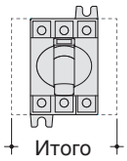

Итого = A1 + (x) x A2 (x = 2 max)

Артикул	A1	A2	B1	AD	H	T	N	M
	mm							
HAB 302/303/304/306	45	8,8	68	48,5	75	15	75	30
HAB 402/403/404/406	60		68			15	75	30
HAC 306/308/310	54		76			17,5	85	35
HAC 406/408/410	71,5		76			17,5	85	35

Габаритный чертеж HAD

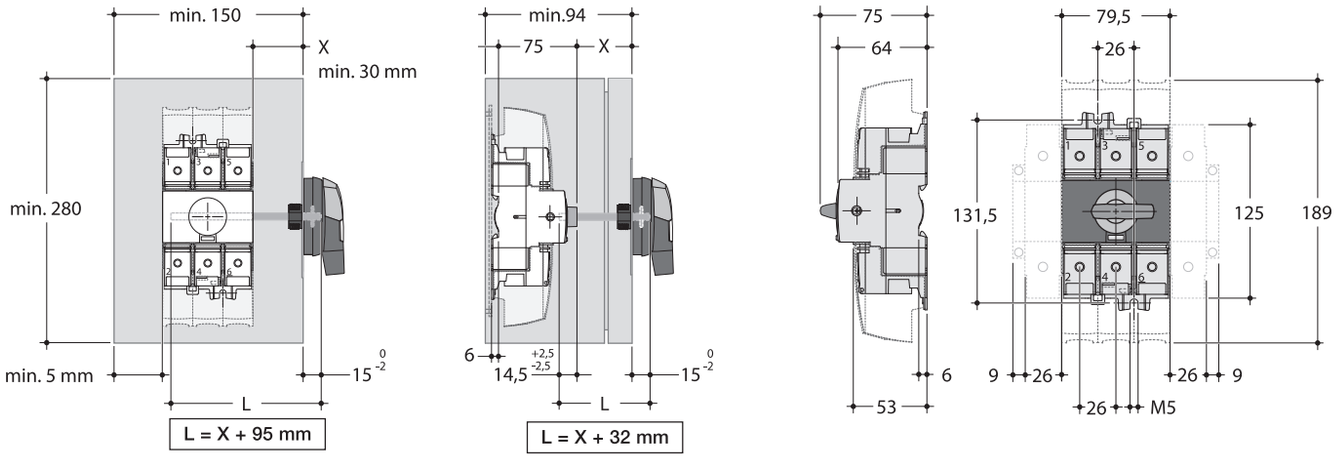

Габаритный чертеж HAE

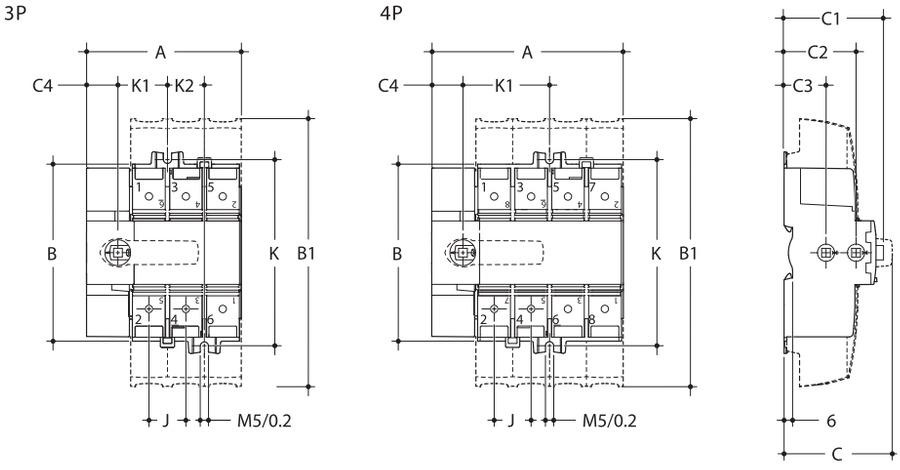

	3P мм	4P мм
A	109	135
B	124,5	124,5
B1	189	189
C	84	84
C1	70	70
C2	50,5	50,5
C3	29,5	29,5
C4	22	22
J	26	26
K	132	132
K1	35	61
K2	26	/

Габаритный чертеж HIM

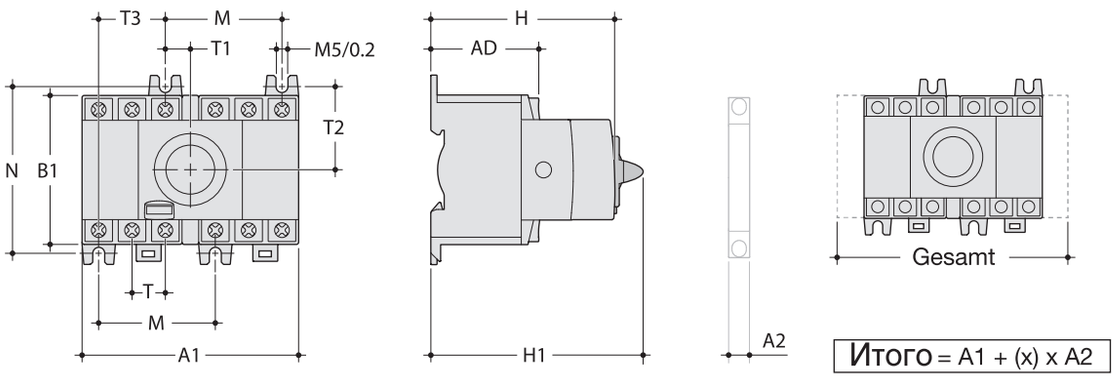

REF	(x) max
HIM 302	4
HIM 304	
HIM 306	
HIM 308	
HIM 402	2
HIM 404	
HIM 406	
HIM 408	

	A мм	A1 мм	A2 мм	B мм	AD мм	B1 мм	C мм	H мм	H1 мм	N мм	M мм	T мм	T1 мм	T2 мм	T3 мм
HIM 302/304	140	97,5	8,8	147	48,5	68	110	84	93,5	75	52,5	15	11,25	37,5	30
HIM 402/404	140	127,5		147		68				75		15	11,25	37,5	30
HIM 306/308	170	105		199		76				85		17,5	8,75	42,5	35
HIM 406/408	170	140		199		76				85		17,5	8,75	42,5	35

- Устройства автоматического ввода резерва (АВР)

Ith (40°C): 63 - 160 А
Un = 400/690 V ~

Принцип работы
- Рубильник-переключатель с моторным приводом для автоматического переключения 2 питающих линий низкого напряжения с автоматическим контролем параметров сети и безопасным разрывом

Общие характеристики
Комбинированный блок АВР на базе цельной конструкции из 2 интегрированных рубильников со встроенной взаимной блокировкой, с моторным приводом и контроллером АВР

- 3 стабильных положения выключателя (I - 0 - II) и автоматическое переключение под нагрузкой с одного положения на другой (AC 22 и AC 23)
- Безопасный разрыв с указателем положения
- Ручной рычаг аварийного отключения
- Блокировка в положении 0
- Компактный с установкой на ДИН-рейку
- Соединительные шины

Стандарты:
- МЭК EN 60947-3
- МЭК EN 60947-6-1

Дополнительные принадлежности:
- Перемычки, изолирующие крышки, доп. контакты.

	Наименование	*Технические характеристики*	*I_n/A*	*Упак.*	***Артикул.***
HIC416A	**Автоматический переключатель ввода** 3 позиции фикс.: I, 0, III 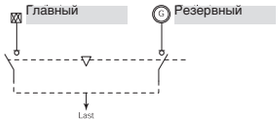		63 A	1	**HIC406A**
			80 A	1	**HIC408A**
			100 A	1	**HIC410A**
			125 A	1	**HIC412A**
			160 A	1	**HIC416A**
HZI300	**Дополнительные принадлежности**				
	Дополнительный контакт	Включает 3 доп. контакта, по 1 на каждое положение I,0,II. (5A, 250В)		1	**HZI300**
HZC218	**Изолирующие крышки выводов** 1 набор – 2 шт. снизу и сверху прозрачные	для HIC412A - HIC416A		1	**HZC218**
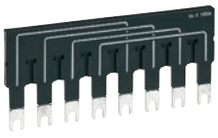 HZI401	**Перемычка для соединения** входных или выходных клемм для обеспечения общей точки подключения	Для рубильников 63 - 125 А		1	HZI400
		Для рубильников 160 А		1	HZI401
HZI230	**Отвод для цепи питания** 2 детали в 1 артикуле. Устанавливается на любой вводной клемме, если не ставится перемычка. На 1 отвод м.б. подключено 2 провода по 1,5 мм.кв.	Для рубильников 63-160А		1	HZI230
	Пломбируемая крышка	Для защиты настроек уставок		1	HZI210

Автоматические переключатели вводов
HIC406A, HIC408A, HIC410A, HIC412A, HIC416A

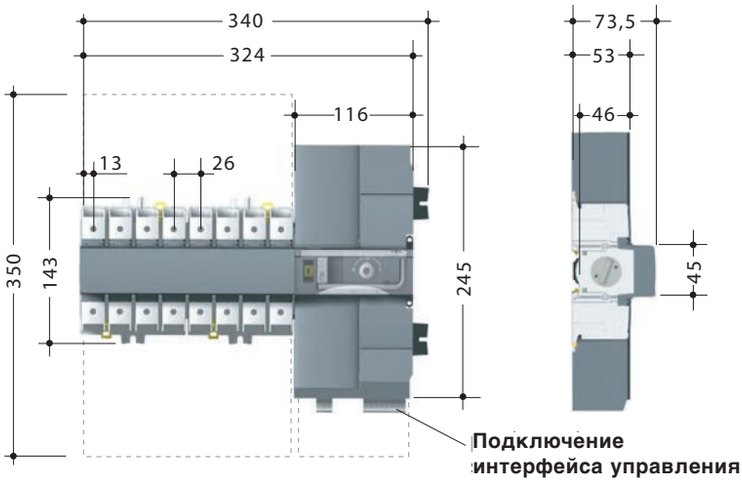

Артикул	HIC406A	HIC408A	HIC410A	HIC412A	HIC416A
Номинальный ток I_N	63 A	80 A	100 A	125 A	160 A
Расчётное напряжение изоляции U_i	800 В	800 В	800 В	800 В	800 В
Расчётная электрическая прочность U_{imp}	8 кВ	8 кВ	8 кВ	8 кВ	8 кВ
Расчётный рабочий ток I_e при категории AC22 и напряжении 400 В	63 A	80 A	100 A	125 A	160 A
Расчётный рабочий ток I_e при категории AC23 и напряжении 400 В	63 A	80 A	100 A	125 A	160 A
Мощность двигателя при категории AC23A и напряжении 400 В	30 кВт	37 кВт	45 кВт	45 кВт	63 кВт
Устойчивость к короткому замыканию с предохранителями gG	50 кА	50 кА	50 кА	50 кА	50 кА
Допустимый ток плавкого предохранителя gG	63 A	80 A	100 A	125 A	160 A
Номинальный кратковремено выдерживаемый ток кз I_{cw} 1 с.	4 кА eff	4 кА eff	4 кА eff	4 кА eff	4 кА eff
Срок службы механический (количество переключений)	10 000	10 000	10 000	10 000	10 000
Максимальное сечение присоединяемого провода	70 мм^2	70 мм^2	70 мм^2	70 мм^2	70 мм^2

ООО «Электросистемы и технологии»

тел.: +7 495 926-06-16/18
факс: +7 495 926-06-17

www.hagersystems.ru
info@hagersystems.ru